124 879641c

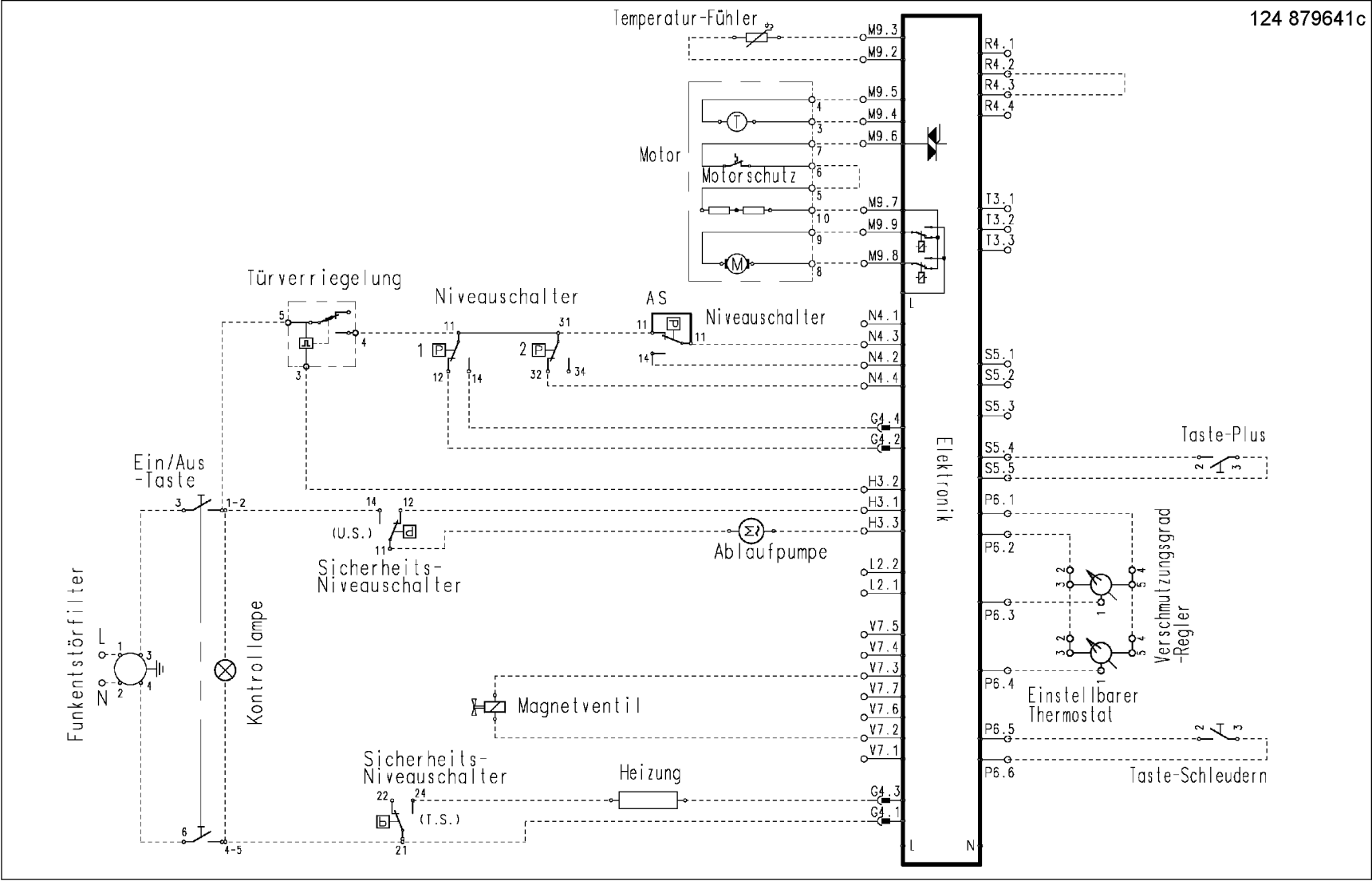
Temperatur-Fühler
M9.3
M9.2
M9.5
M9.4
M9.6
Motor
Motorschutz
M9.7
M9.9
M9.8
R4.1
R4.2
R4.3
R4.4
T3.1
T3.2
T3.3
Türverriegelung
Niveauschalter
AS
Niveauschalter
N4.1
N4.3
N4.2
N4.4
S5.1
S5.2
S5.3
G4.4
G4.2
Elektronik
Taste-Plus
S5.4
S5.5
Ein/Aus
-Taste
H3.2
H3.1
H3.3
P6.1
P6.2
P6.3
P6.4
P6.5
P6.6
(U.S.)
Sicherheits-
Niveauschalter
Ablaufpumpe
L2.2
L2.1
Verschmutzungsgrad
-Regler
Funkentstörfilter
Kontrollampe
V7.5
V7.4
V7.3
V7.7
V7.6
V7.2
V7.1
Magnetventil
Einstellbarer
Thermostat
Sicherheits-
Niveauschalter
Heizung
(T.S.)
G4.3
G4.1
Taste-Schleudern