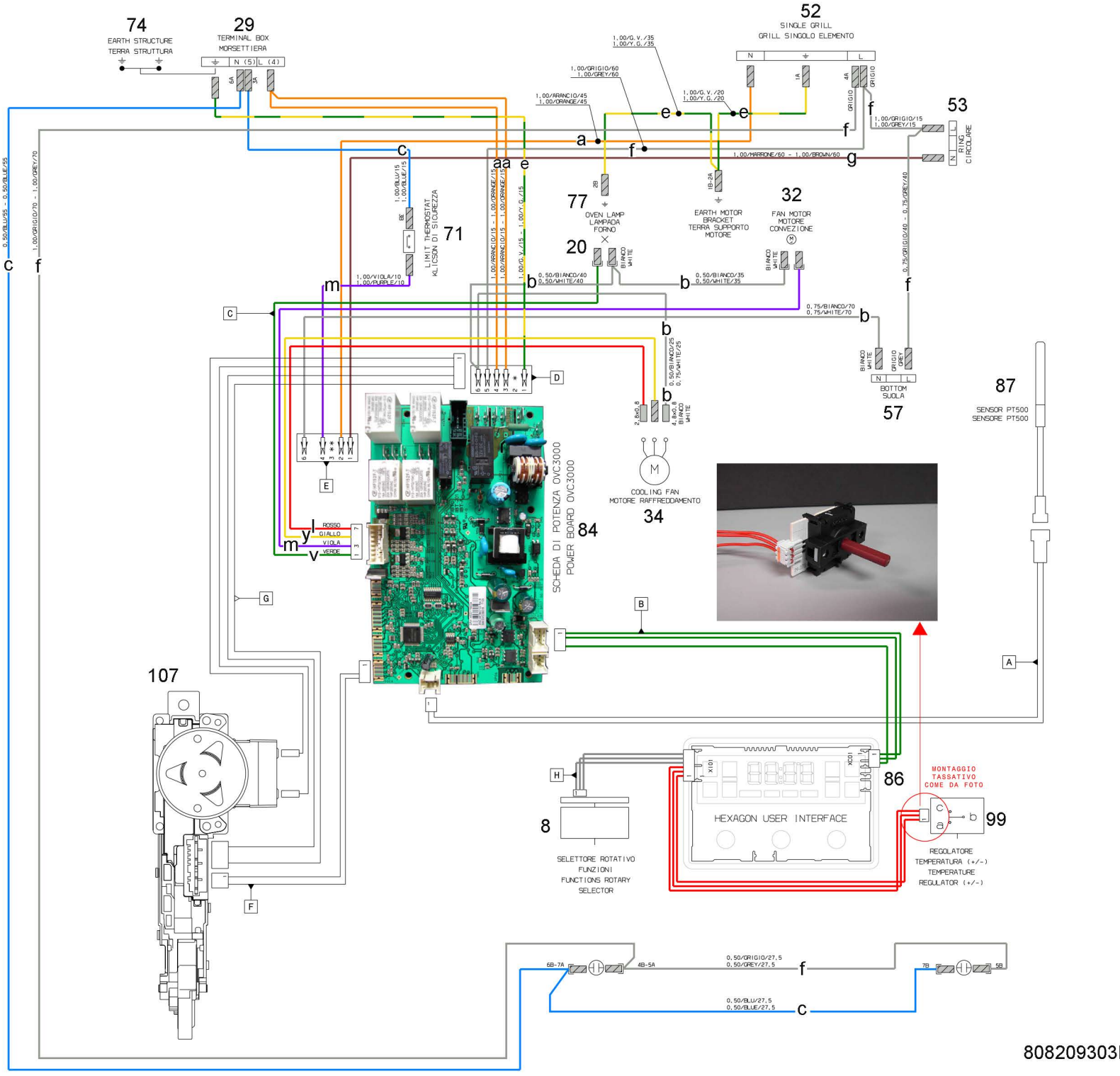
74
EARTH STRUCTURE
TERRA STRUTTURA
29
TERMINAL BOX
MORSETTIERA
N (5) L (4)
52
SINGLE GRILL
GRILL SINGOLO ELEMENTO
53
RING
CIRCOLARE
1,00/GRIGIO/15
1,00/GREY/15
1,00/MARRONE/60 - 1,00/BROWN/60
1,00/G.V./35
1,00/Y.G./35
1,00/GRIGIO/60
1,00/GREY/60
1,00/ARANCIO/45
1,00/ORANGE/45
1,00/G.V./20
1,00/Y.G./20
1,00/BLU/15
1,00/BLUE/15
LIMIT THERMOSTAT
KLICSON DI SICUREZZA
71
1,00/VIOLA/10
1,00/PURPLE/10
77
OVEN LAMP
LAMPADA
FORNO
20
BIANCO
WHITE
0,50/BIANCO/40
0,50/WHITE/40
EARTH MOTOR
BRACKET
TERRA SUPPORTO
MOTORE
32
FAN MOTOR
MOTORE
CONVEZIONE
0,50/BIANCO/35
0,50/WHITE/35
0,75/GRIGIO/40 - 0,75/GREY/40
0,75/BIANCO/70
0,75/WHITE/70
0,50/BIANCO/25
0,75/WHITE/25
GRIGIO
GREY
BOTTOM
SUOLA
57
87
SENSOR PT500
SENSORE PT500
COOLING FAN
MOTORE RAFFREDDAMENTO
34
ROSSO
GIALLO
VIOLA
VERDE
SCHEDA DI POTENZA OVC3000
POWER BOARD OVC3000
84
107
86
HEXAGON USER INTERFACE
MONTAGGIO
TASSATIVO
COME DA FOTO
99
REGOLATORE
TEMPERATURA (+/-)
TEMPERATURE
REGULATOR (+/-)
8
SELETTORE ROTATIVO
FUNZIONI
FUNCTIONS ROTARY
SELECTOR
0,50/GRIGIO/27,5
0,50/GREY/27,5
0,50/BLU/27,5
0,50/BLUE/27,5
6B-7A
4B-5A
7B
5B

808209303b