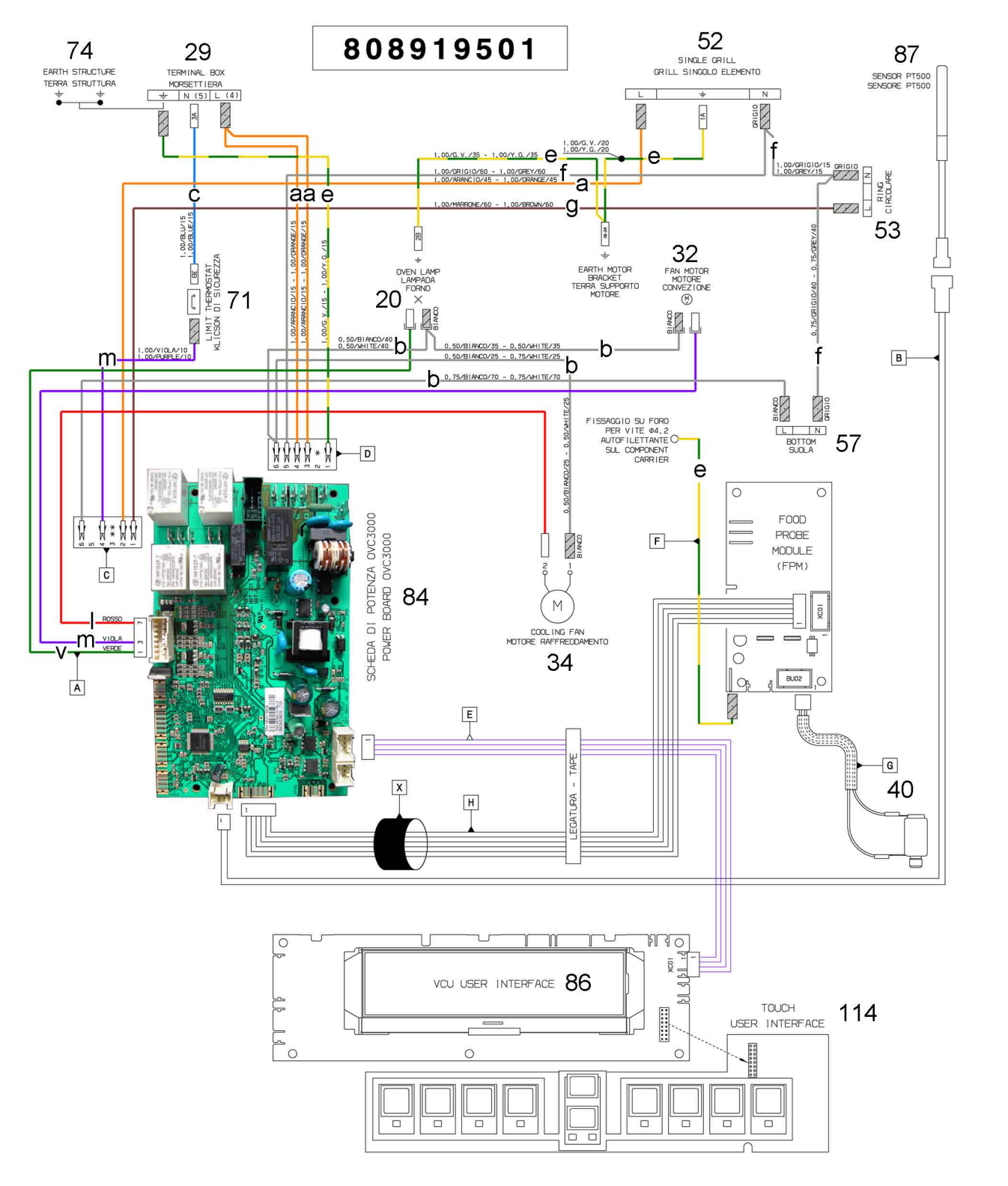
808919501
74
EARTH STRUCTURE
TERRA STRUTTURA
29
TERMINAL BOX
MORSETTIERA
N (5)
L (4)
52
SINGLE GRILL
GRILL SINGOLO ELEMENTO
87
SENSOR PT500
SENSORE PT500
1,00/G.V./35 - 1,00/Y.G./35
1,00/G.V./20
1,00/Y.G./20
1,00/GRIGIO/60 - 1,00/GREY/60
1,00/ARANCIO/45 - 1,00/ORANGE/45
1,00/MARRONE/60 - 1,00/BROWN/60
1,00/GRIGIO/15
1,00/GREY/15
GRIGIO
RING
CIRCOLARE
53
1,00/BLU/15
1,00/BLUE/15
LIMIT THERMOSTAT
KLIXSON DI SICUREZZA
71
OVEN LAMP
LAMPADA
FORNO
20
EARTH MOTOR
BRACKET
TERRA SUPPORTO
MOTORE
32
FAN MOTOR
MOTORE
CONVEZIONE
BIANCO
0,75/GRIGIO/40 - 0,75/GREY/40
1,00/ARANCIO/15 - 1,00/ORANGE/15
1,00/G.V./15 - 1,00/Y.G./15
0,50/BIANCO/40
0,50/WHITE/40
0,50/BIANCO/35 - 0,50/WHITE/35
0,50/BIANCO/25 - 0,75/WHITE/25
0,75/BIANCO/70 - 0,75/WHITE/70
1,00/VIOLA/10
1,00/PURPLE/10
0,50/BIANCO/25 - 0,50/WHITE/25
FISSAGGIO SU FORO
PER VITE Ø4,2
AUTOFILETTANTE
SUL COMPONENT
CARRIER
BOTTOM
SUOLA
57
SCHEDA DI POTENZA OVC3000
POWER BOARD OVC3000
84
ROSSO
VIOLA
VERDE
COOLING FAN
MOTORE RAFFREDDAMENTO
34
FOOD
PROBE
MODULE
(FPM)
XC01
BU02
LEGATURA - TAPE
40
VCU USER INTERFACE 86
TOUCH
USER INTERFACE
114