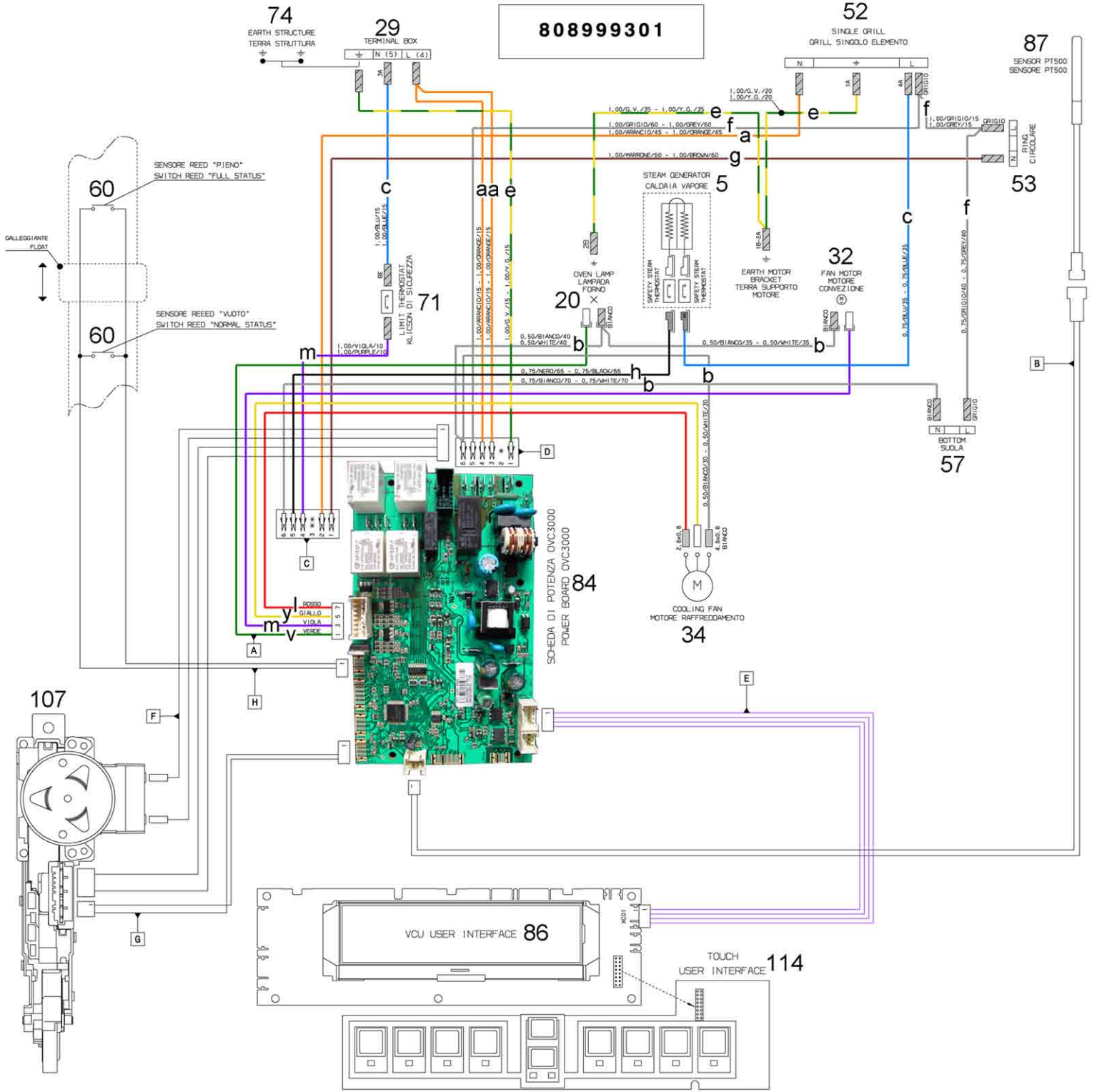

808999301
74
EARTH STRUCTURE
TERRA STRUTTURA
29
TERMINAL BOX
N (5)
L (4)
52
SINGLE GRILL
GRILL SINGOLO ELEMENTO
87
SENSOR PT500
SENSORE PT500
1,00/G.V./20
1,00/Y.G./20
1,00/G.V./35 - 1,00/Y.G./35
1,00/GRIGIO/60 - 1,00/GREY/60
1,00/ARANCIO/45 - 1,00/ORANGE/45
1,00/MARRONE/60 - 1,00/BROWN/60
1,00/GRIGIO/15
1,00/GREY/15
GRIGIO
RING CIRCOLARE
53
SENSORE REED "PIENO"
SWITCH REED "FULL STATUS"
60
GALLEGGIANTE
FLOAT
SENSORE REEED "VUOTO"
SWITCH REED "NORMAL STATUS"
60
STEAM GENERATOR
CALDAIA VAPORE
5
SAFETY STEAM THERMOSTAT
SAFETY STEAM THERMOSTAT
1,00/BLU/15
1,00/BLUE/15
LIMIT THERMOSTAT
KLICSON DI SICUREZZA
71
1,00/VIOLA/10
1,00/PURPLE/10
1,00/ARANCIO/15 - 1,00/ORANGE/15
1,00/ARANCIO/15 - 1,00/ORANGE/15
1,00/G.V./15 - 1,00/Y.G./15
OVEN LAMP
LAMPADA
FORNO
20
BIANCO
EARTH MOTOR
BRACKET
TERRA SUPPORTO
MOTORE
32
FAN MOTOR
MOTORE
CONVEZIONE
BIANCO
0,50/BIANCO/40
0,50/WHITE/40
0,50/BIANCO/35 - 0,50/WHITE/35
0,75/NERO/65 - 0,75/BLACK/65
0,75/BIANCO/70 - 0,75/WHITE/70
0,75/BLU/35 - 0,75/BLUE/35
0,75/GRIGIO/40 - 0,75/GREY/40
BIANCO
GRIGIO
BOTTOM
SUOLA
57
0,50/BIANCO/30 - 0,50/WHITE/30
2,8x0,8
4,8x0,8
BIANCO
COOLING FAN
MOTORE RAFFREDDAMENTO
34
SCHEDA DI POTENZA OVC3000
POWER BOARD OVC3000
84
ROSSO
GIALLO
VIOLA
VERDE
107
VCU USER INTERFACE
86
TOUCH
USER INTERFACE
114