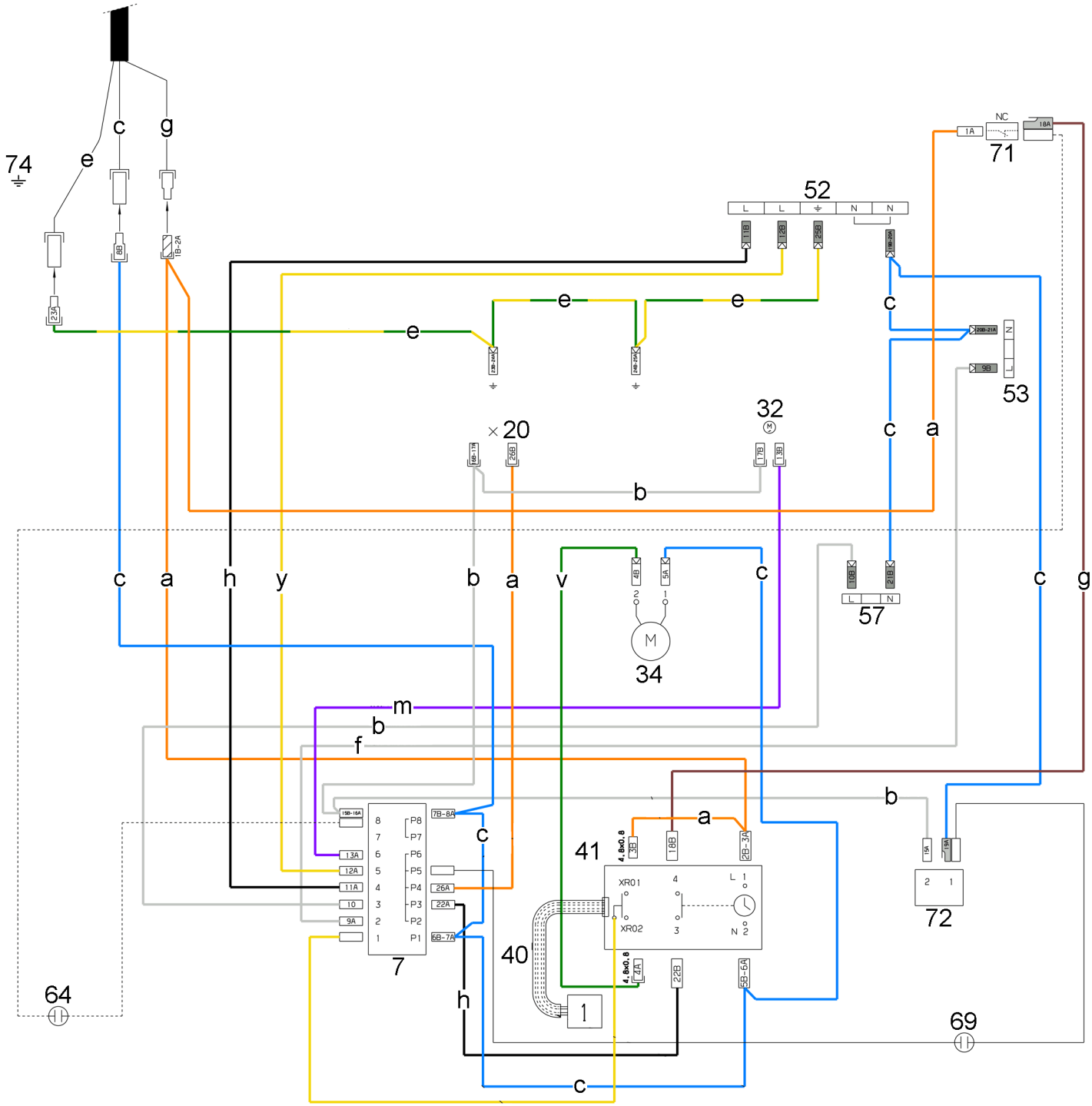
74
e
c
g
23A
8B
1B-2A
52
L
L
N
N
11B
12B
25B
19B-20A
71
NC
1A
18A
e
e
e
c
20B-21A
9B
53
32
×20
6B-17A
26B
17B
13B
c
a
b
c
a
h
y
b
a
v
4B
5A
c
10B
21B
57
34
m
b
f
b
a
15B-16A
7B-8A
c
13A
12A
11A
10
9A
26A
22A
6B-7A
7
41
4.8x0.8
3B
18B
2B-3A
XR01
XR02
40
4.8x0.8
4A
22B
5B-6A
1
15A
19A
72
64
h
69
c

807144001b