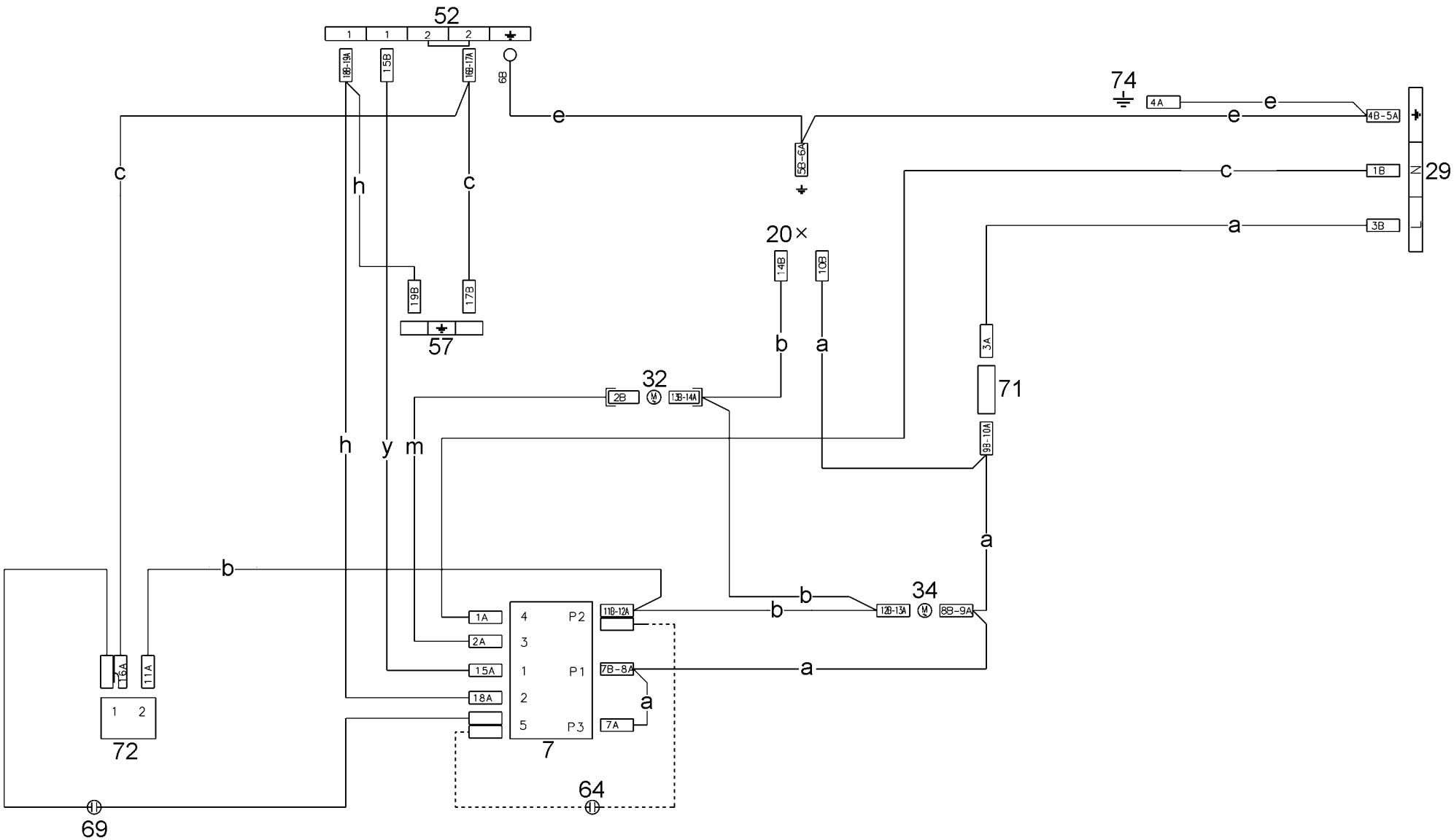
52
1
1
2
2
18B-19A
15B
16B-17A
6B
74
4A
e
e
e
4B-5A
5B-6A
c
c
1B
N
29
h
c
20×
a
3B
L
14B
10B
19B
17B
57
b
a
3A
32
2B
13B-14A
71
h
y
m
9B-10A
a
b
34
1A
4
P2
11B-12A
b
b
12B-13A
8B-9A
2A
3
15A
1
P1
7B-8A
a
16A
11A
18A
2
a
1
2
5
P3
7A
72
7
64
69
357482701b