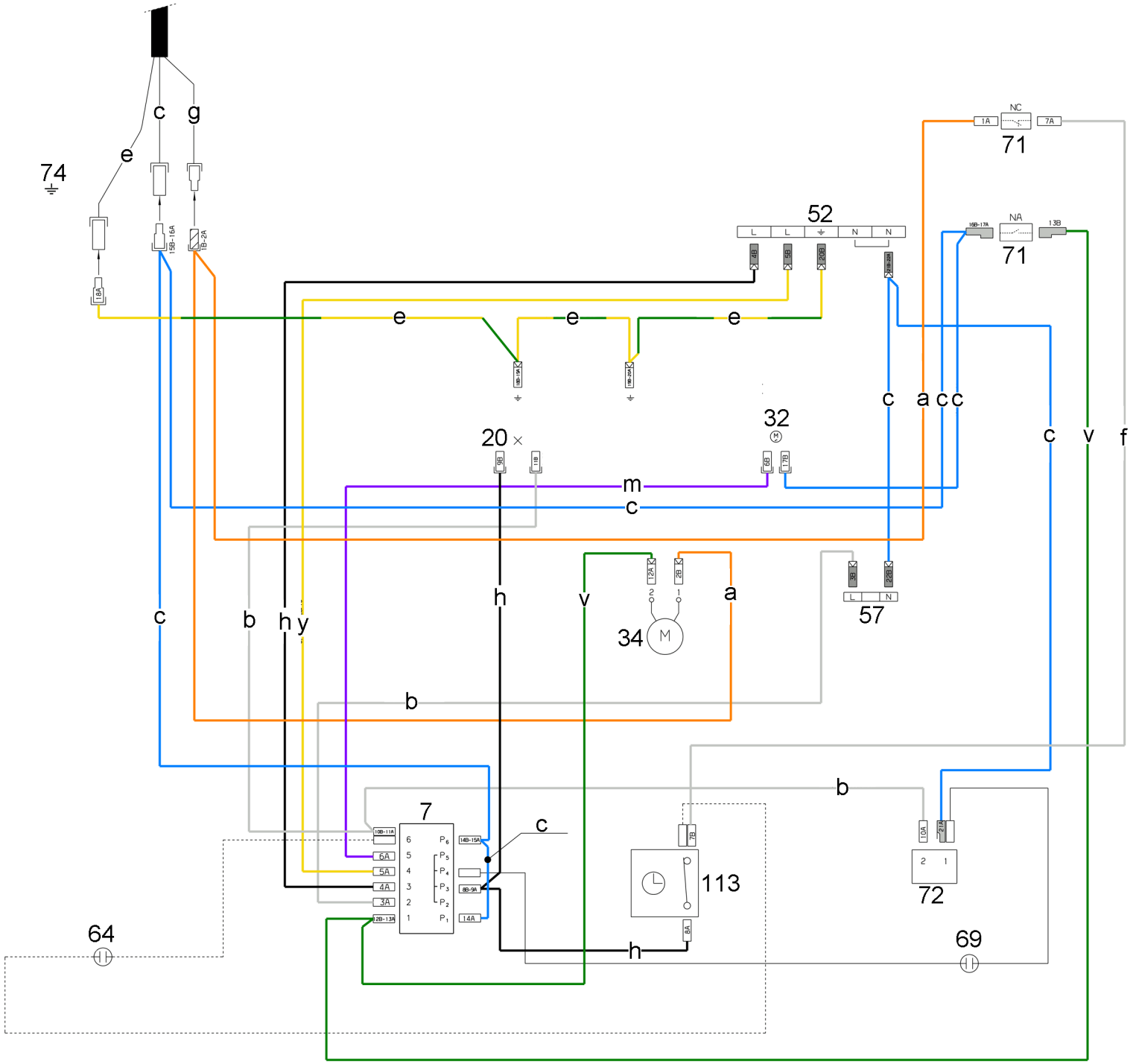
74
c
g
e
15B-16A
1B-2A
18A
52
L
L
N
N
4B
5B
20B
71
NC
1A
7A
71
NA
16B-17A
13B
e
e
e
c
a
c
c
c
v
f
20
9B
11B
32
6B
17B
m
c
h
v
a
12A
2B
34
M
57
3B
22B
L
N
c
b
h
y
b
b
7
10B-11A
6A
5A
4A
3A
12B-13A
14B-15A
8B-9A
14A
c
113
7B
8A
72
10A
21A
64
69
h

807166402b