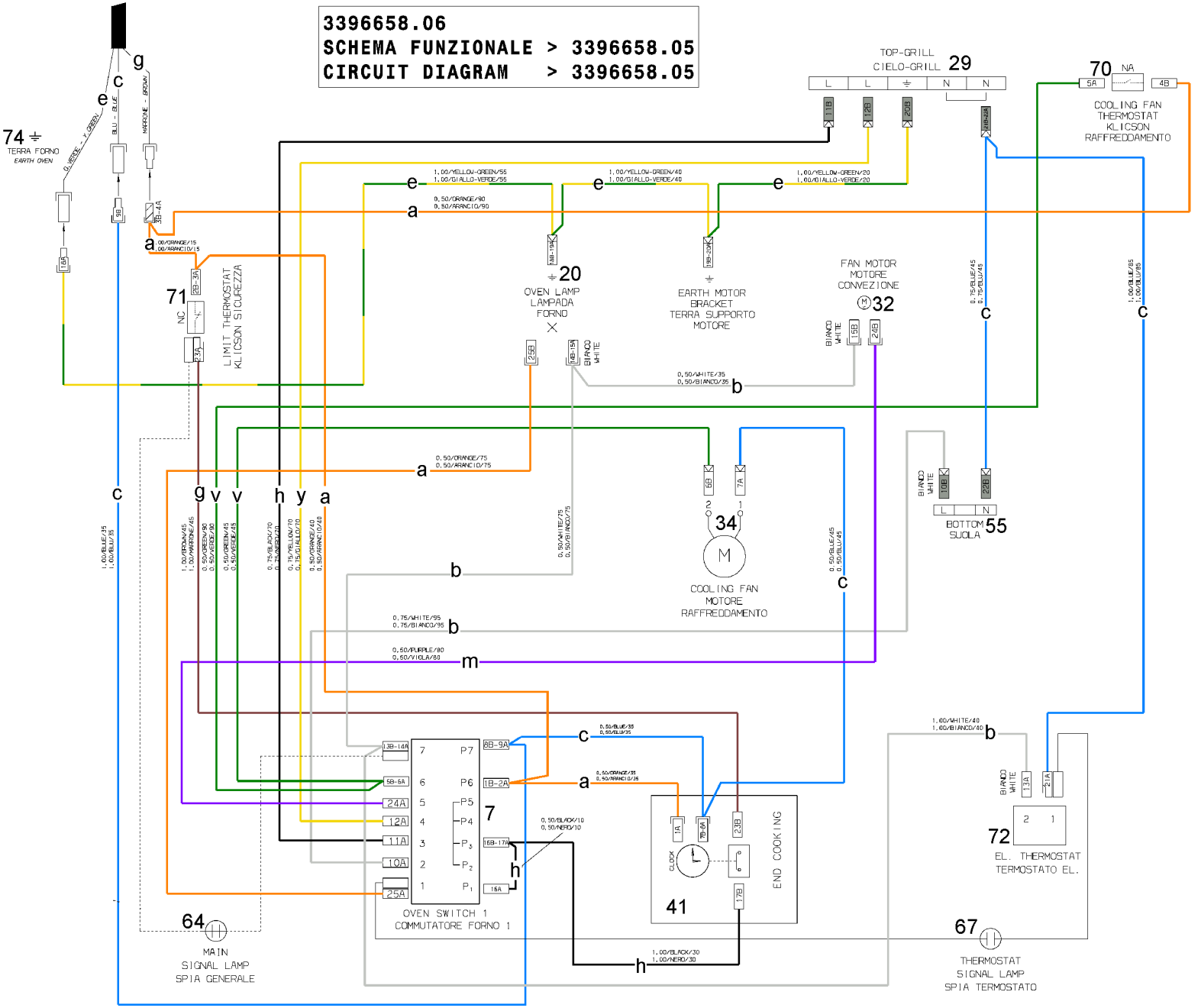3396658.06
SCHEMA FUNZIONALE > 3396658.05
CIRCUIT DIAGRAM > 3396658.05