339690602
ASSEMBLY DRAWING
SCHEMA DI MONTAGGIO
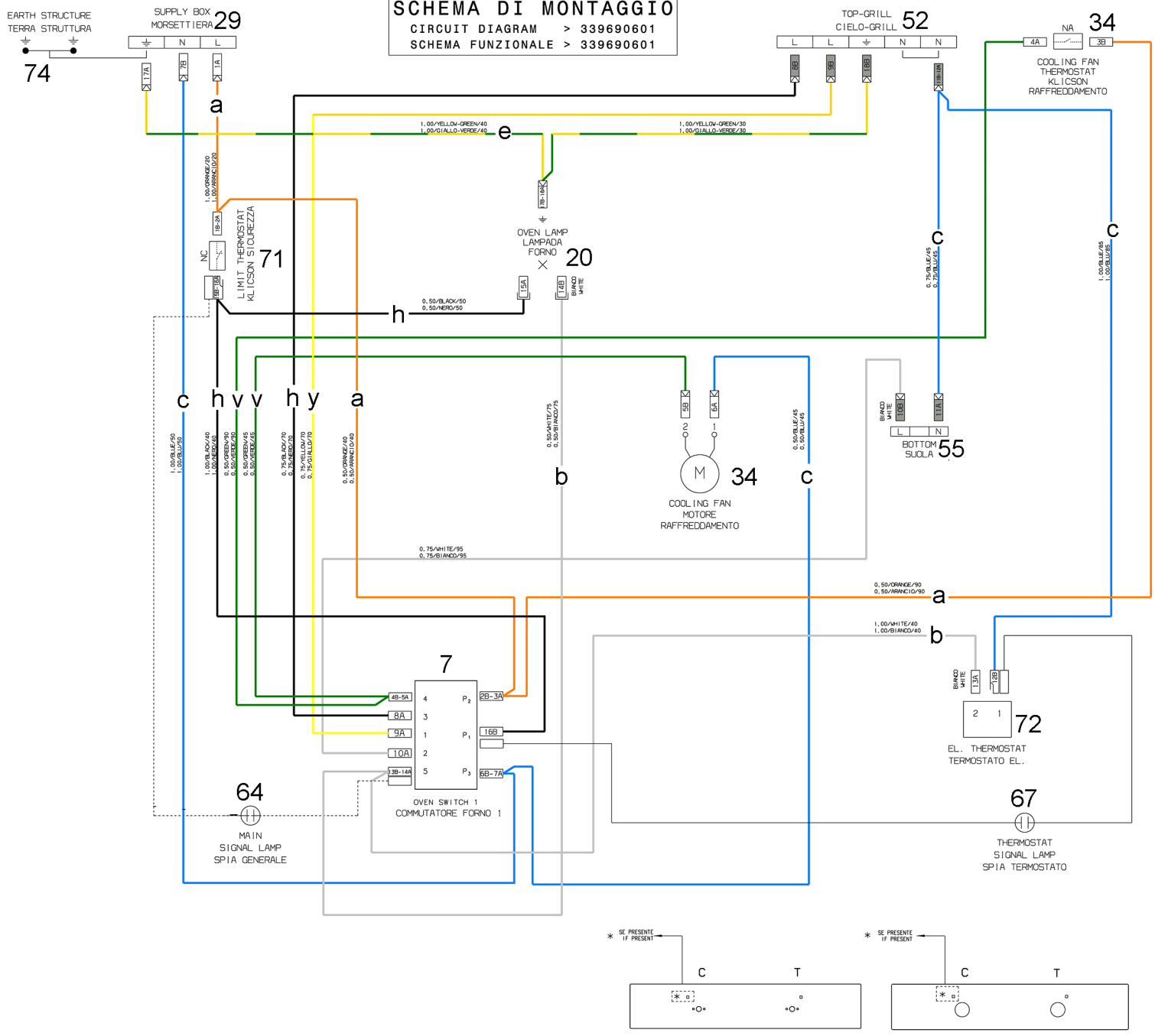
CIRCUIT DIAGRAM > 339690601
SCHEMA FUNZIONALE > 339690601