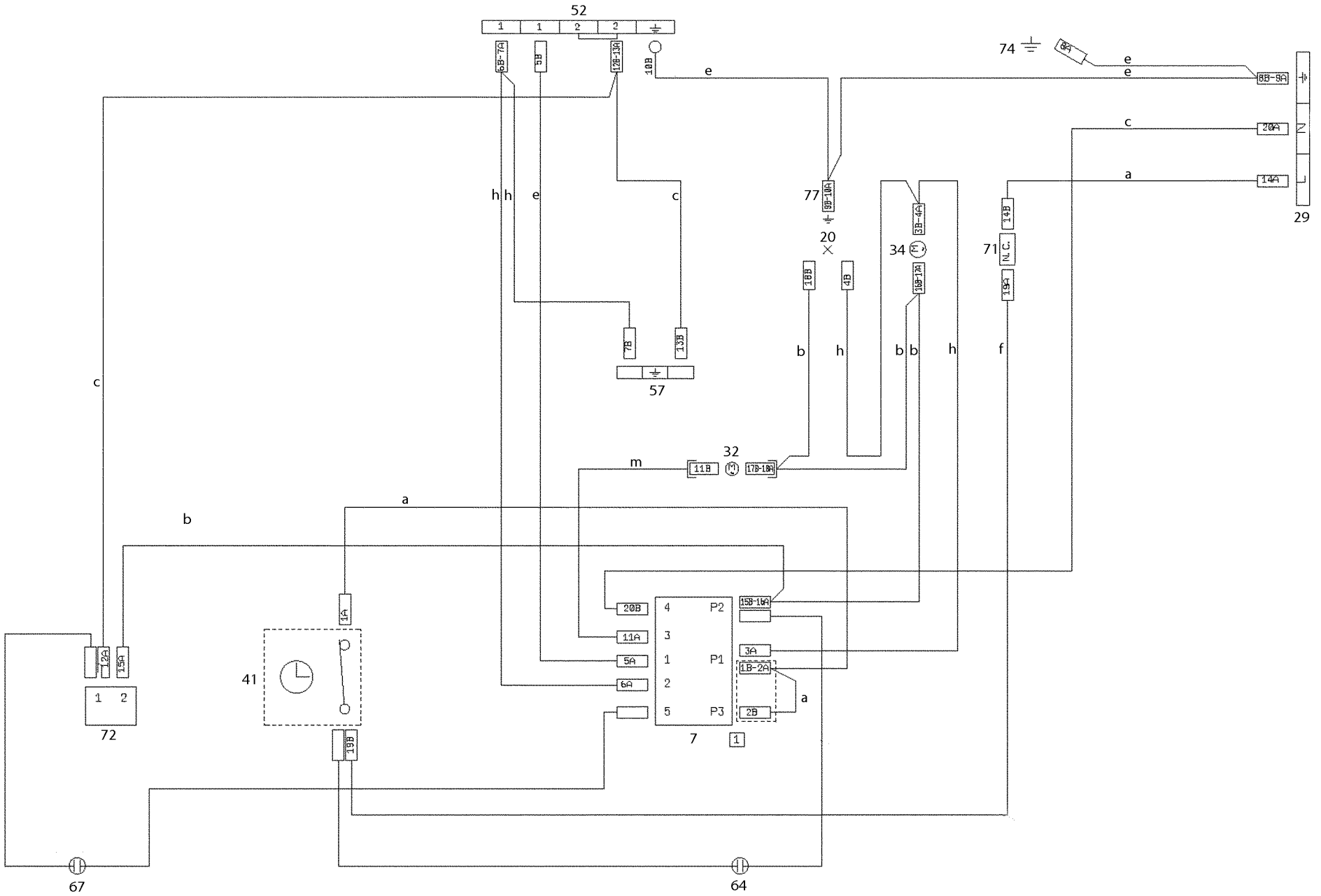
52
1
1
2
2
6B-7A
5B
12B-13A
10B
e
74
8A
e
e
8B-9A
c
20A
a
14A
29
N
L
h
h
e
c
77
9B-10A
20
3B-4A
34
M
71
14B
N.C.
19A
18B
4B
16B-17A
7B
13B
57
b
h
b
b
h
f
c
32
m
11B
M
17B-18A
a
b
1A
20B
4
P2
15B-16A
11A
3
3A
5A
1
P1
1B-2A
6A
2
a
5
P3
2B
7
1
12A
15A
41
1
2
72
19B
67
64

357489701b