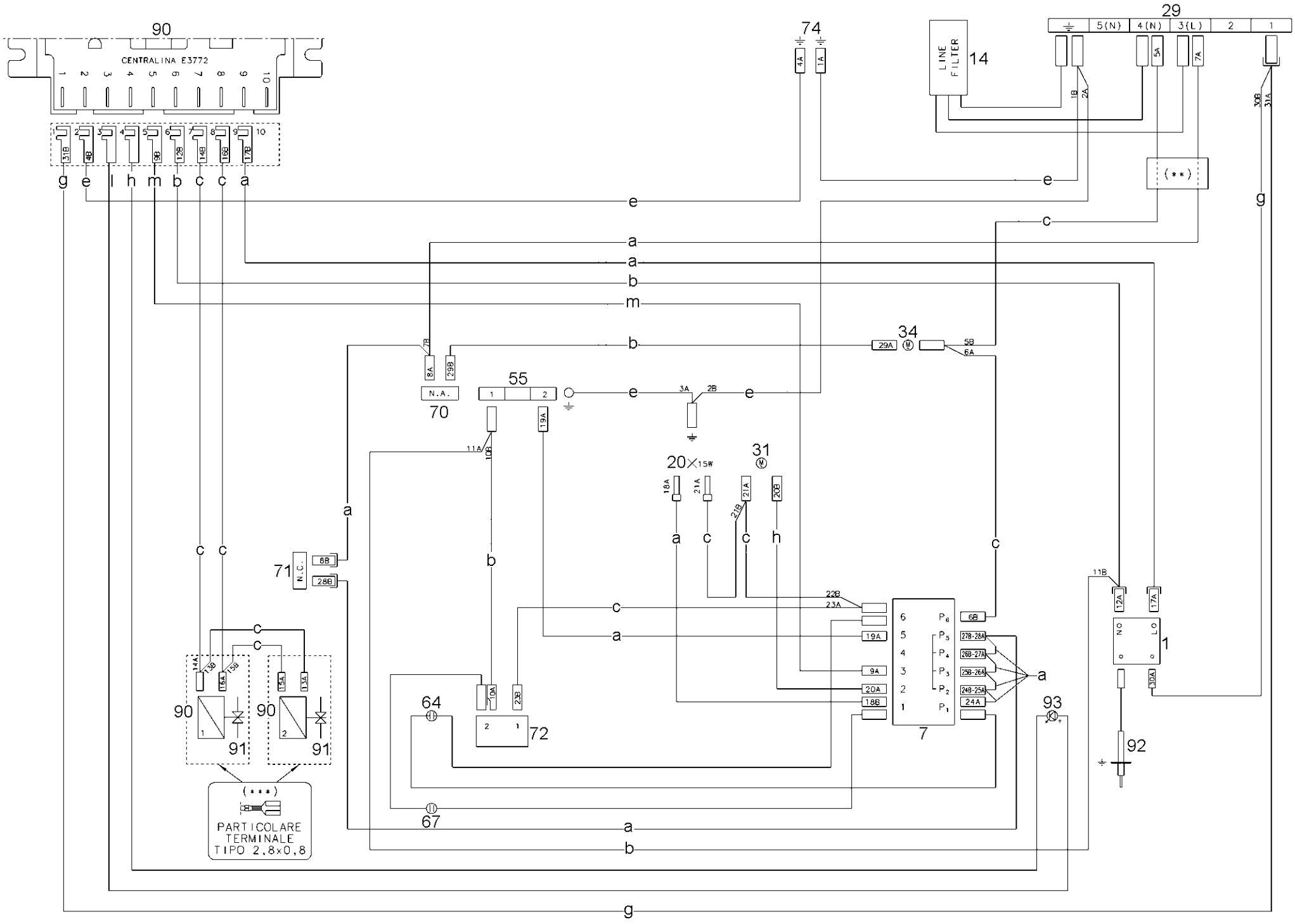

90
CENTRALINA E3772
74
LINE FILTER
14
29
5(N)
4(N)
3(L)
2
1
(**)
34
55
N.A.
70
20×15W
31
71
N.C.
7
64
72
93
92
1
90
91
(***)
PARTICOLARE TERMINALE TIPO 2,8x0,8
67