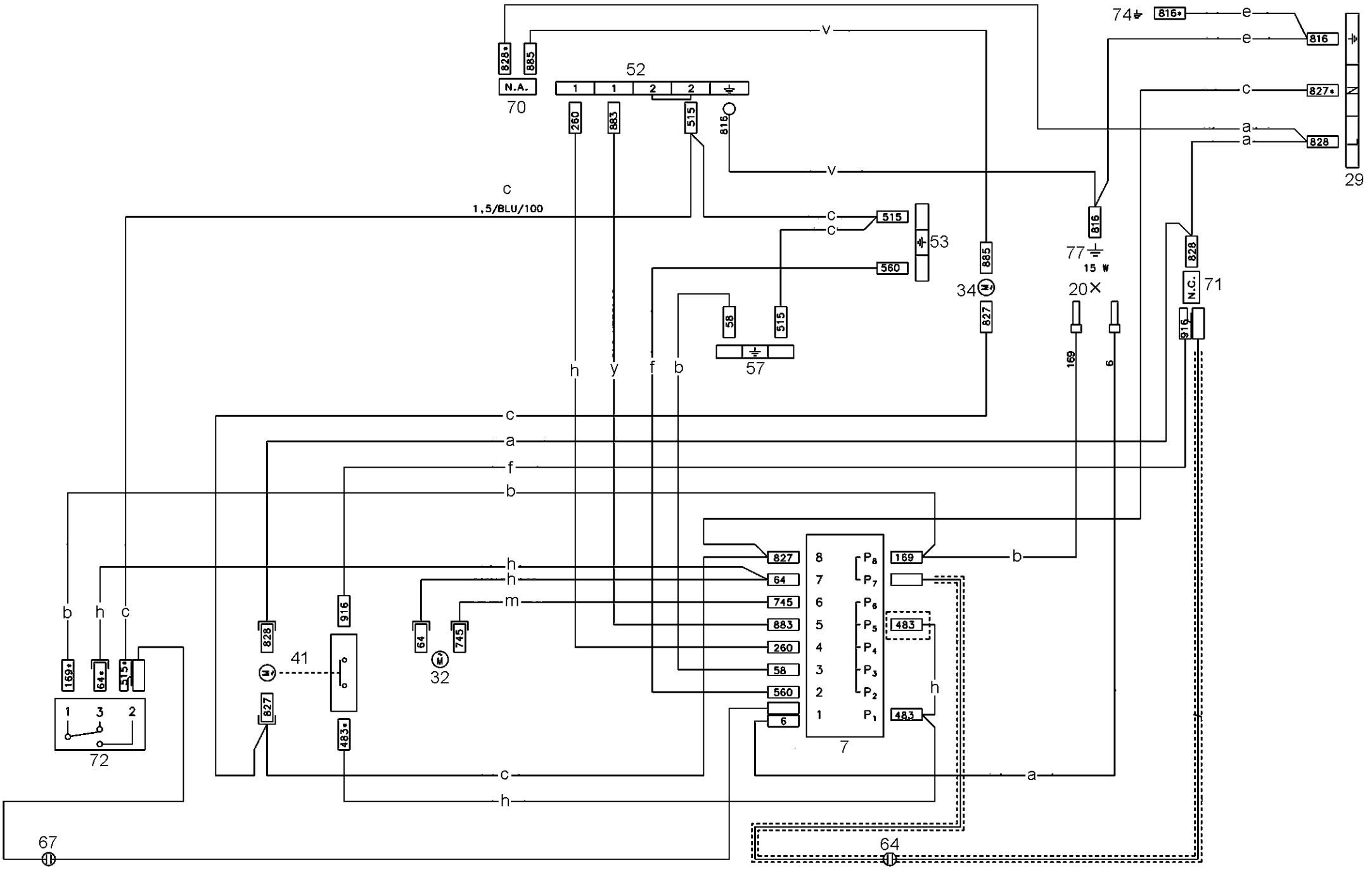
74
816*
e
e
816
c
827*
a
a
828
29
N
L
828*
885
N.A.
70
52
1
1
2
2
260
883
515
816
v
v
c
1,5/BLU/100
c
c
515
560
53
885
34
827
816
77
15 W
20
828
N.C.
71
916
169
6
58
515
57
h
y
f
b
c
a
f
b
827
8
P8
169
b
h
64
7
P7
h
745
6
P6
m
883
5
P5
483
260
4
P4
58
3
P3
560
2
P2
6
1
P1
483
7
h
b
h
c
169*
64*
515*
1
3
2
72
828
41
827
916
483*
64
745
32
c
h
a
67
64

357466501b