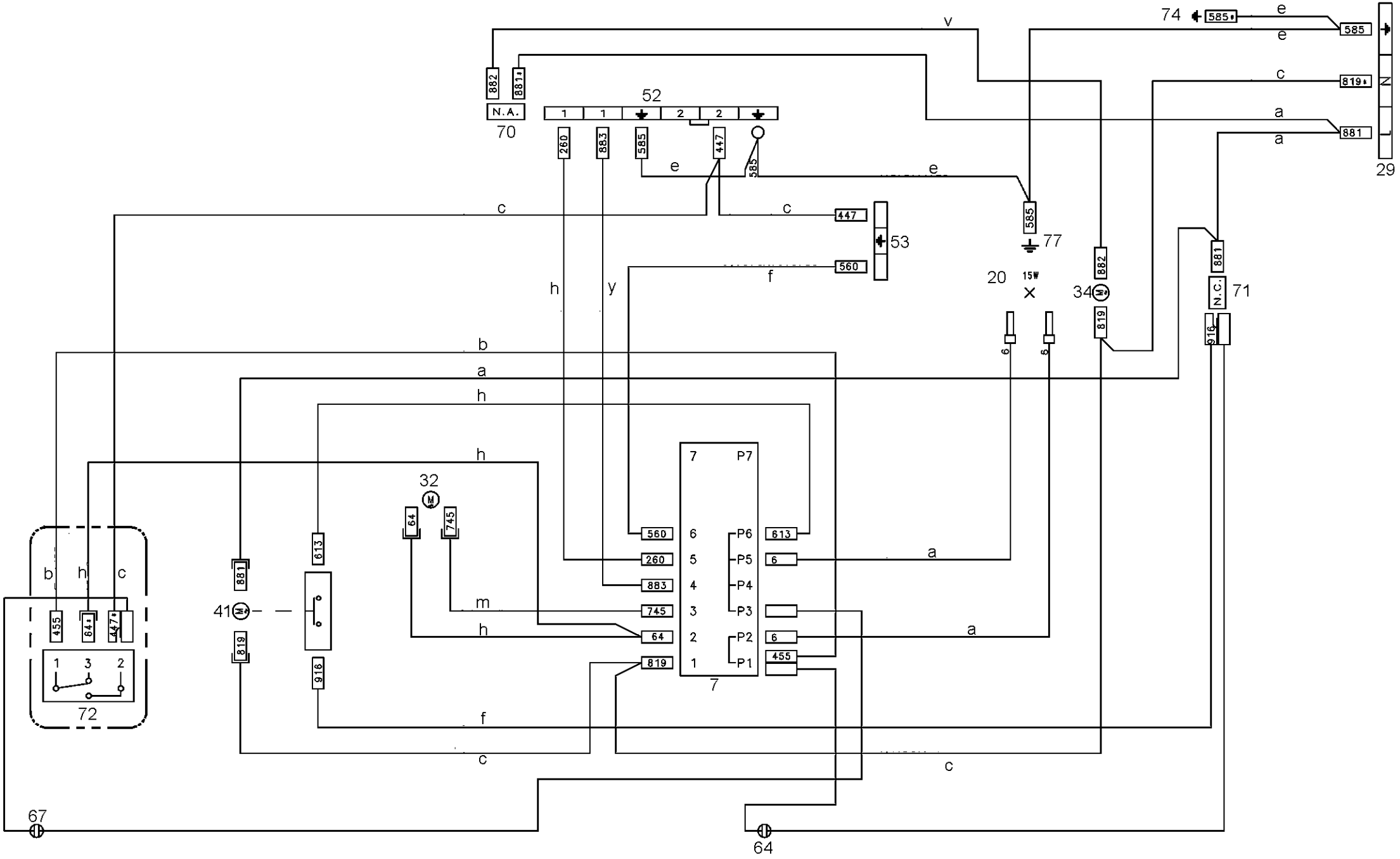
74
585
e
e
29
v
882
881
N.A.
70
52
1
1
2
2
260
883
585
447
e
585
e
c
c
447
53
560
f
585
77
20
15W
34
882
881
N.C.
71
819
916
h
y
b
a
h
h
7
P7
32
64
745
560
6
P6
613
260
5
P5
6
a
883
4
P4
m
745
3
P3
h
64
2
P2
6
a
819
1
P1
455
7
613
881
41
819
916
b
h
c
455
64
447
1
3
2
72
f
c
c
67
64
357459401b