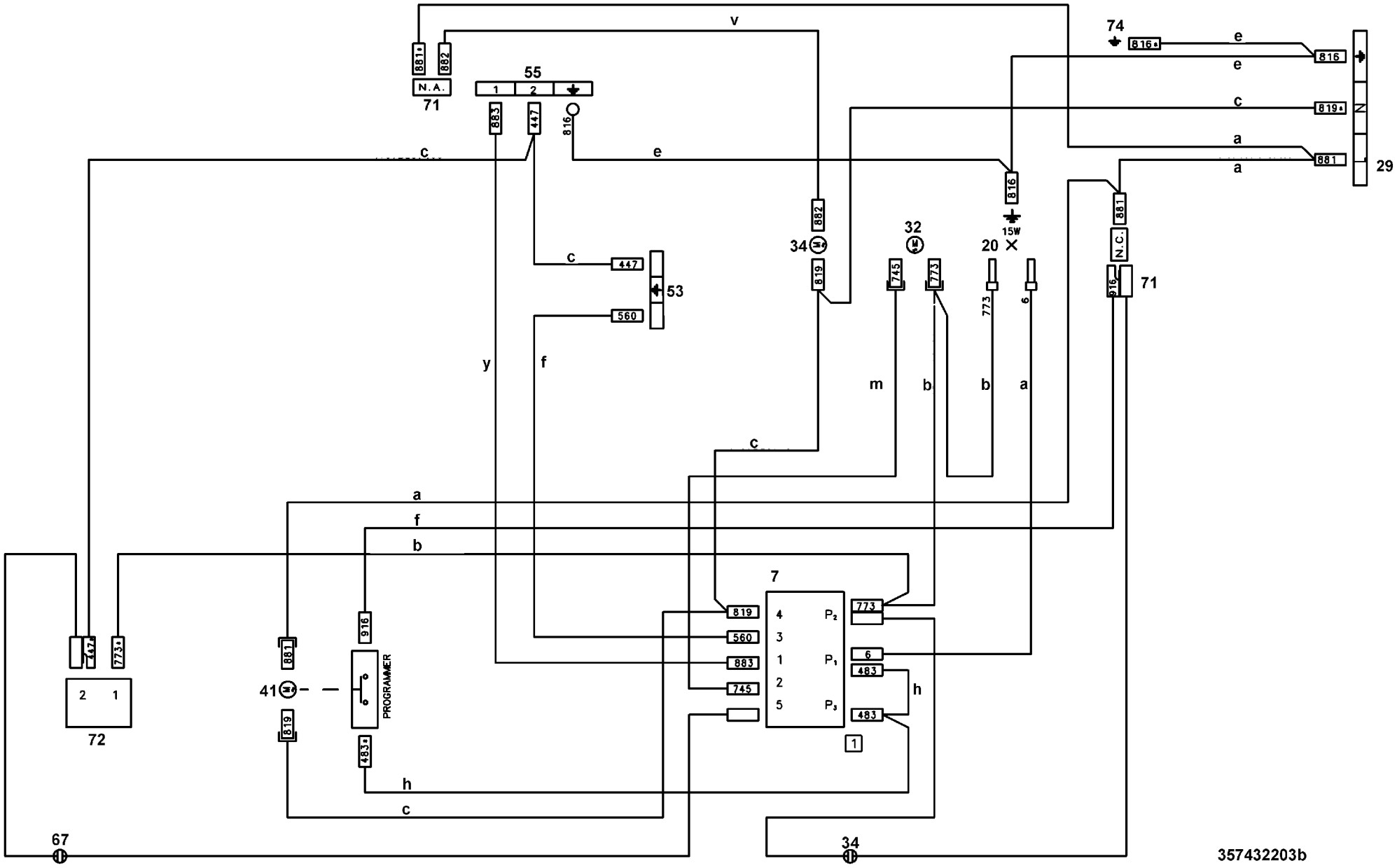

v
74
816
e
e
c
a
a
29
881
882
N.A.
71
55
1
2
883
447
816
c
e
816
15W
881
N.C.
916
71
882
34
819
32
745
773
20
773
6
c
447
53
560
y
f
m
b
b
a
c
a
f
b
7
819
560
883
745
4
3
1
2
5
P2
P1
P3
773
6
483
483
h
1
447
773
2
1
72
881
41
819
916
PROGRAMMER
483
h
c
67
34
357432203b