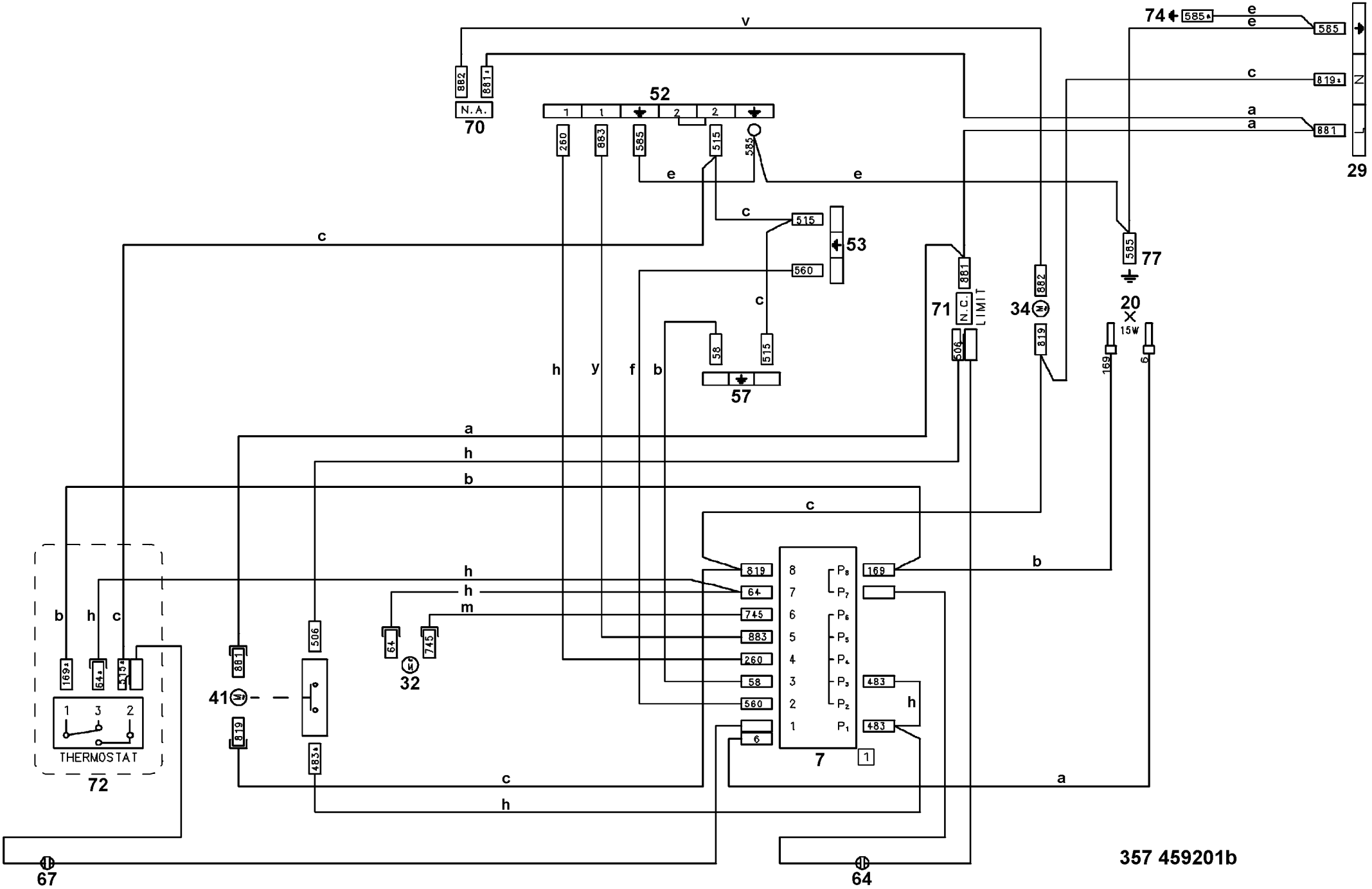
N.A.
70
52
53
57
71
N.C.
LIMIT
34
20
15W
77
74
29
THERMOSTAT
72
41
32
7
67
64
357 459201b