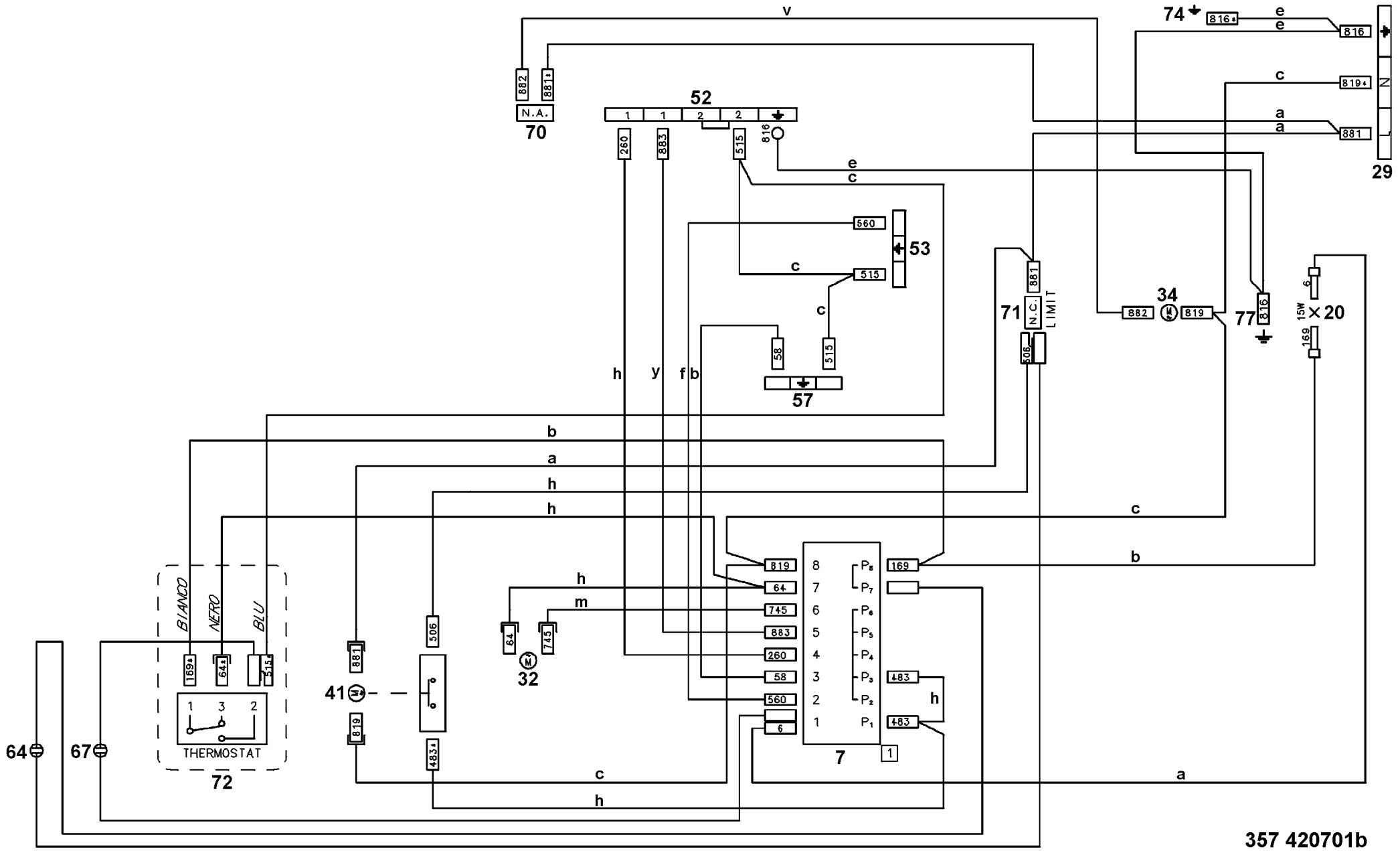
v
74
816
e
e
816
c
819
a
a
881
29
882
881
N.A.
70
52
1
1
2
2
260
883
515
816
e
c
560
53
c
515
c
515
58
57
h
y
f
b
71
N.C.
LIMIT
881
506
882
34
819
77
816
6
15W
20
169
b
a
h
h
c
b
819
64
745
883
260
58
560
6
8
7
6
5
4
3
2
1
P8
P7
P6
P5
P4
P3
P2
P1
169
483
483
h
7
1
h
m
64
745
32
506
881
41
819
483
169
64
515
BIANCO
NERO
BLU
1
3
2
THERMOSTAT
72
64
67
c
h
c
a
357 420701b