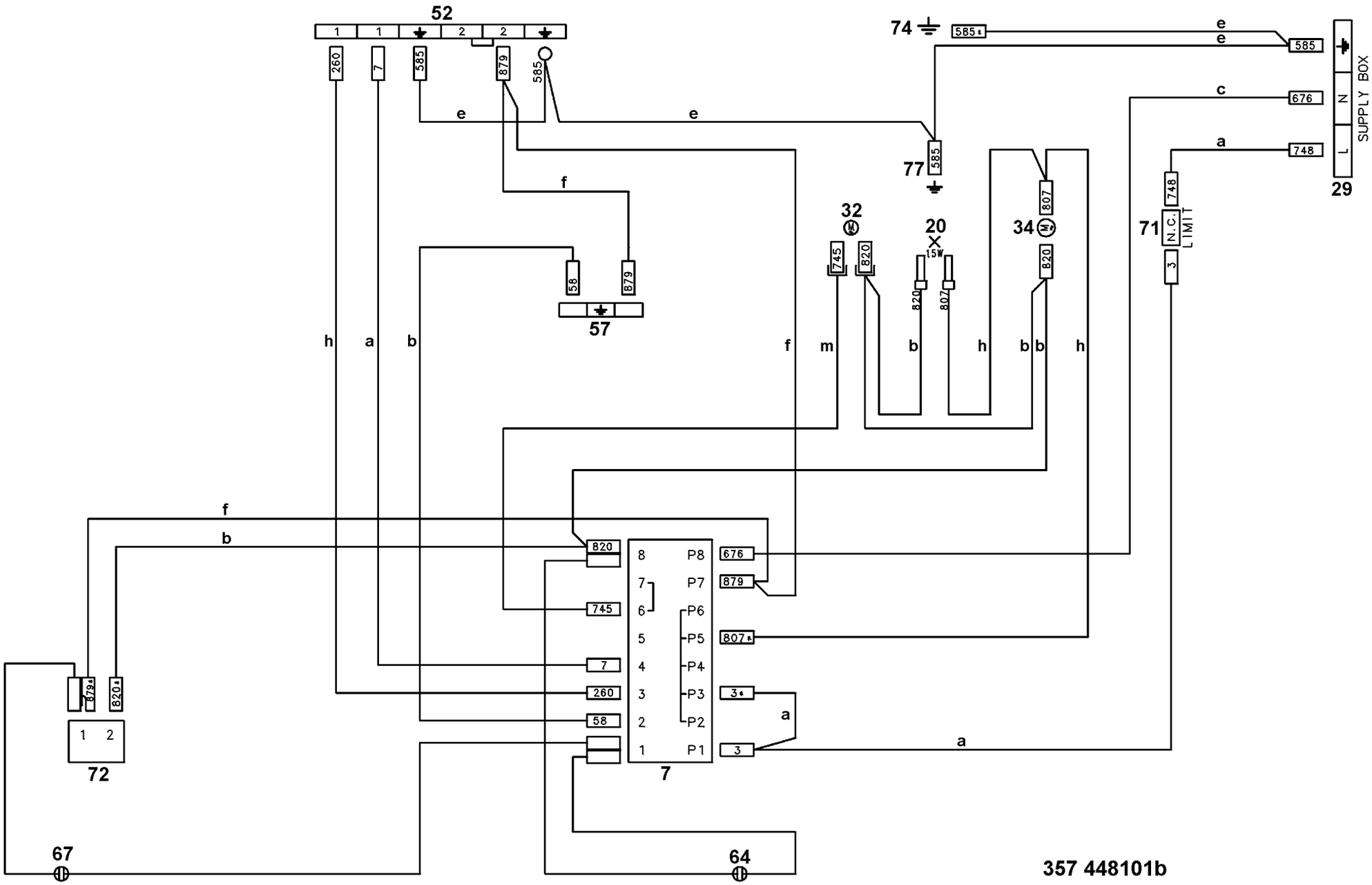
52
1
1
2
2
260
7
585
879
585
e
e
f
58
879
57
h
a
b
f
m
b
h
b
b
h
74
585
e
e
585
c
676
a
748
N
L
SUPPLY BOX
29
77
585
32
745
820
20
15W
820
807
34
807
820
71
748
N.C.
LIMIT
3
f
b
820
745
7
260
58
8
7
6
5
4
3
2
1
P8
P7
P6
P5
P4
P3
P2
P1
676
879
807
3
3
a
a
7
879
820
1
2
72
67
64
357 448101b