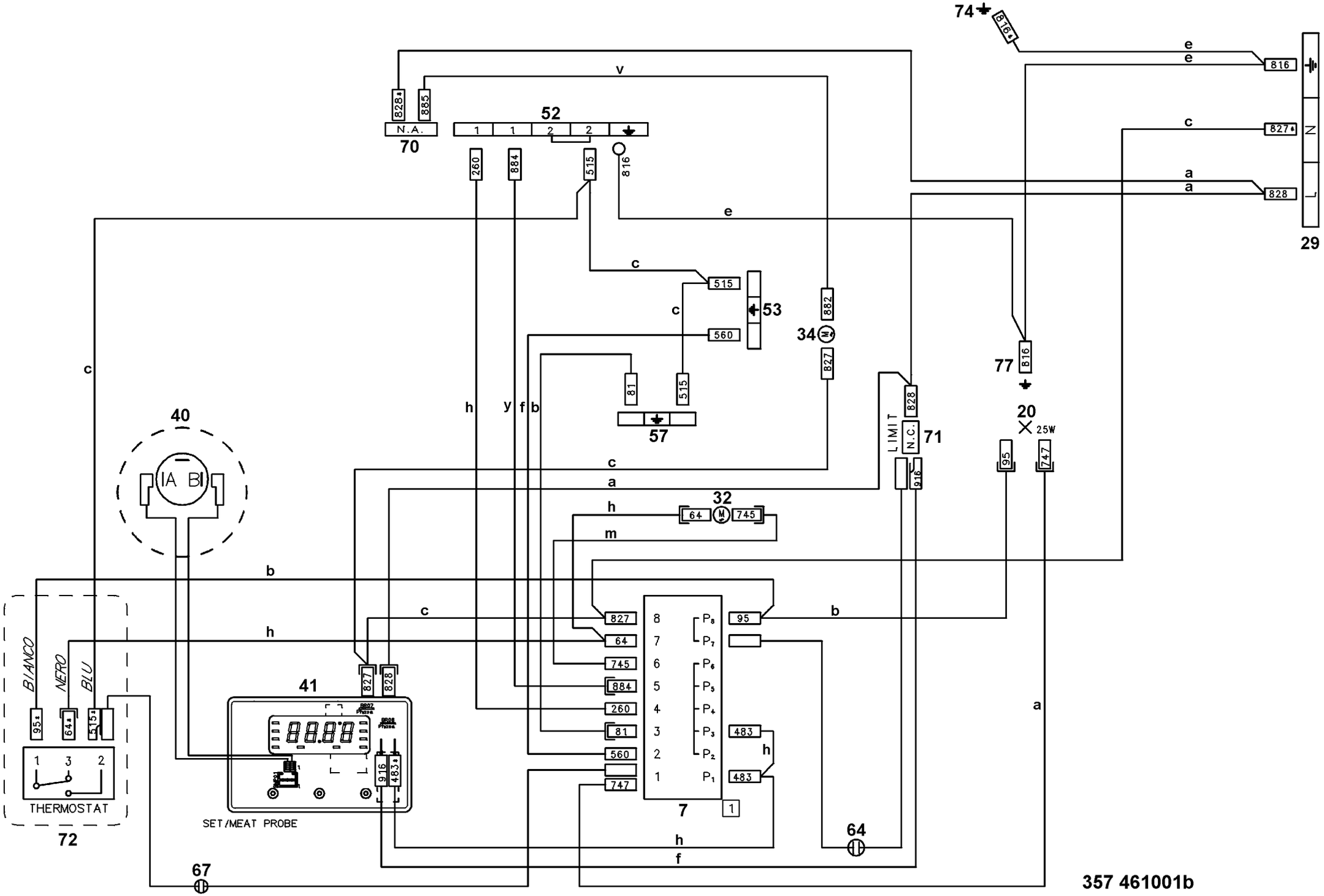
74
816
e
e
816
N
L
29
c
827
a
a
828
v
828
885
N.A.
70
52
1
1
2
2
260
884
515
816
e
c
515
c
560
53
882
34
827
77
816
c
81
515
57
h
y
f
b
40
IA
BI
LIMIT
N.C.
71
828
916
20
25W
95
747
c
a
h
32
64
745
m
b
c
h
827
64
745
884
260
81
560
747
8
7
6
5
4
3
2
1
P8
P7
P6
P5
P4
P3
P2
P1
95
b
483
h
483
7
1
64
h
f
a
BIANCO
NERO
BLU
95
64
515
1
3
2
THERMOSTAT
72
41
827
828
916
483
SET/MEAT PROBE
67
357 461001b