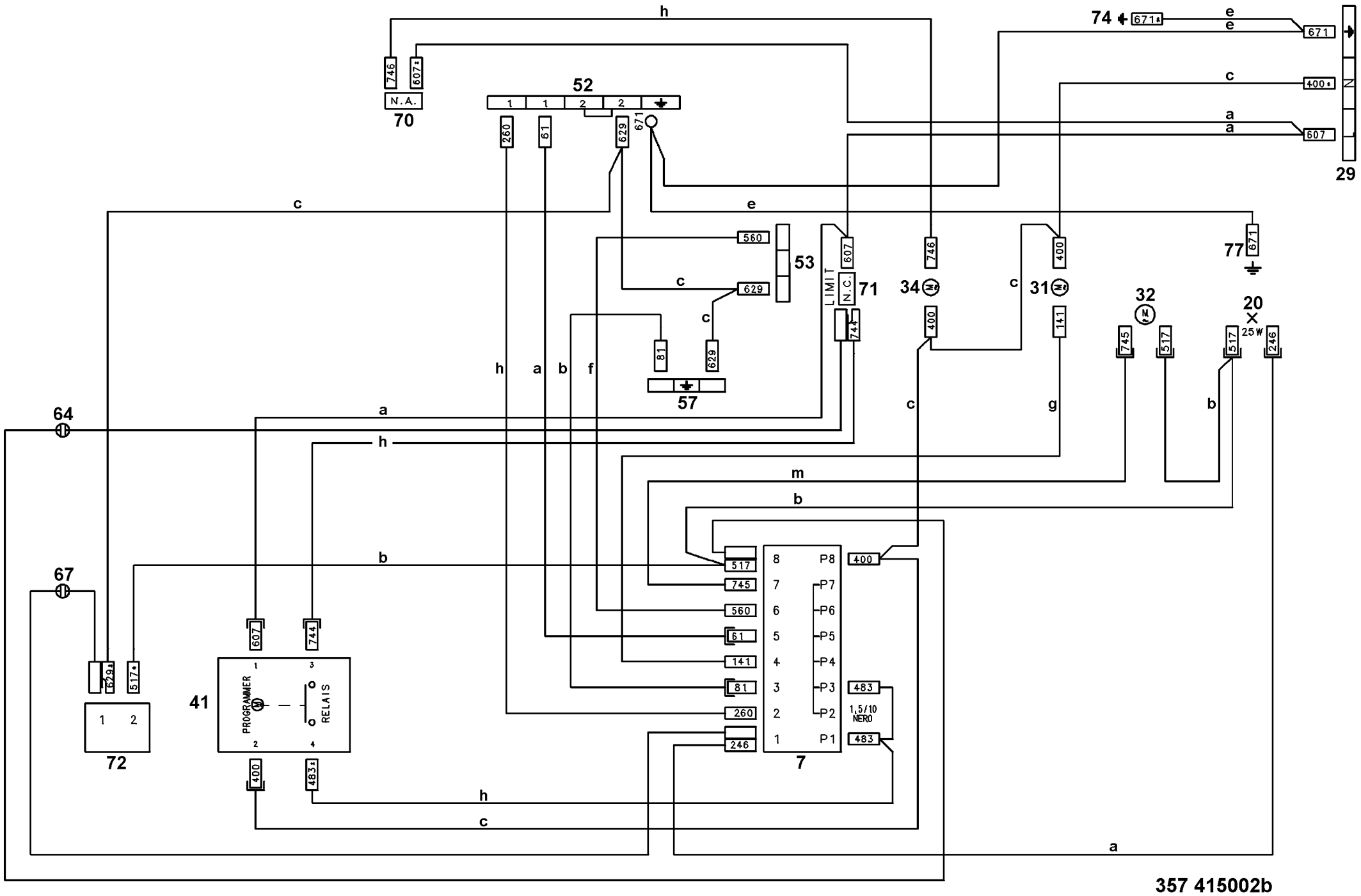
74
671
29
N.A.
70
52
53
LIMIT
N.C.
71
34
31
32
20
25W
77
57
64
67
72
41
PROGRAMMER
RELAIS
7
P8
P7
P6
P5
P4
P3
P2
P1
1,5/10
NERO
357 415002b