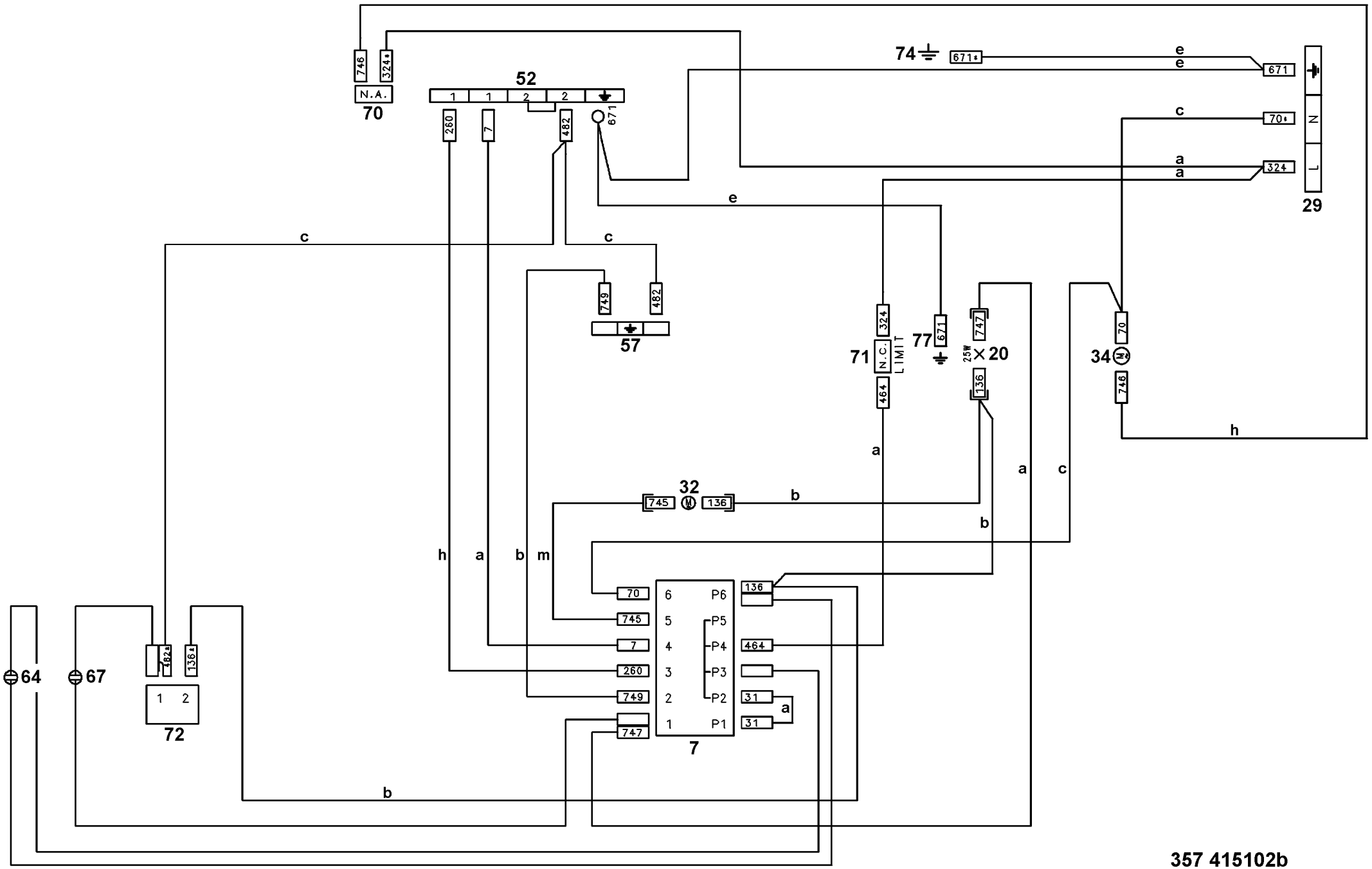
746
324
N.A.
70
52
1
1
2
2
260
7
482
671
74
671
e
e
671
c
70
N
a
a
324
L
29
e
c
c
749
482
57
324
71
N.C.
LIMIT
464
77
671
747
25W
20
136
70
34
746
h
a
a
c
32
745
136
b
b
h
a
b
m
70
745
7
260
749
747
6
5
4
3
2
1
P6
P5
P4
P3
P2
P1
7
136
464
31
31
a
64
67
482
136
1
2
72
b

357 415102b