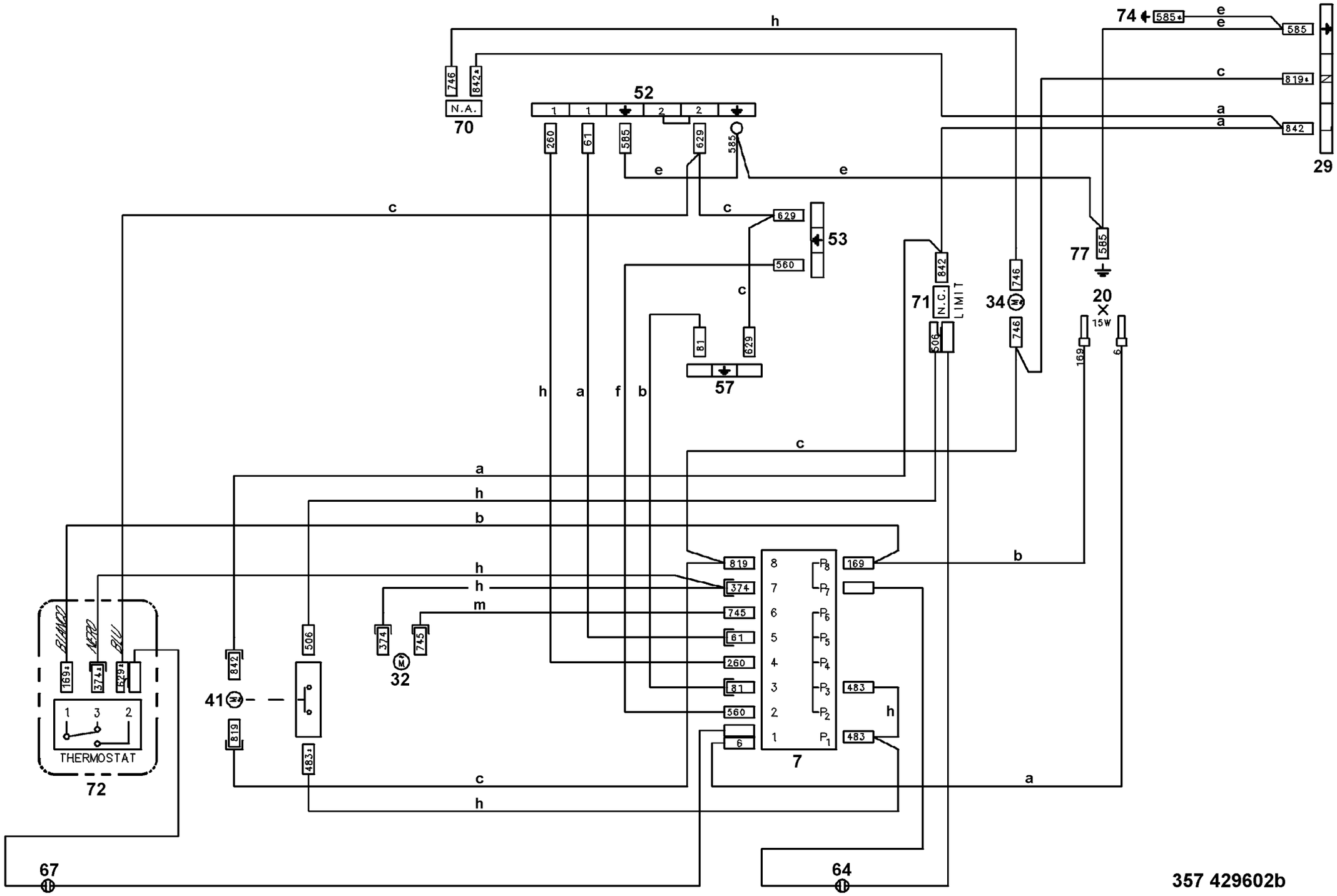
74
585
585
819
842
29
746
842
N.A.
70
52
260
61
585
629
585
53
629
560
57
81
629
77
585
20
15W
169
6
71
N.C.
LIMIT
506
842
34
746
746
h
a
f
b
c
e
m
BLANCO
NERO
BLU
169
374
629
THERMOSTAT
72
41
842
819
506
483
374
745
32
819
374
745
61
260
81
560
6
7
169
483
483
67
64
357 429602b