| OVEN SWITCH | | | | | | | | | |
|---|---|---|---|---|---|---|---|---|---|
| ANGOLAZIONE | ∠° | 40 | 80 | 120 | 160 | 200 | 240 | 280 | 320 |
| POSIZIONI | 0 | 1 | 2 | 3 | 4 | 5 | 6 | 7 | 8 |
| 7 - 7a | | ■ | ■ | ■ | ■ | ■ | ■ | ■ | ■ |
| 6 - 6a | | | | | | | | ■ | ■ |
| 5 - 5a | | | | | | | | ■ | |
| 4 - 4a | | | | | | ■ | ■ | | |
| 3 - 3a | | | ■ | | ■ | | | | |
| 2 - 2a | | | ■ | ■ | | | ■ | | |
| 1 - 1a | | ■ | ■ | ■ | ■ | ■ | ■ | ■ | ■ |

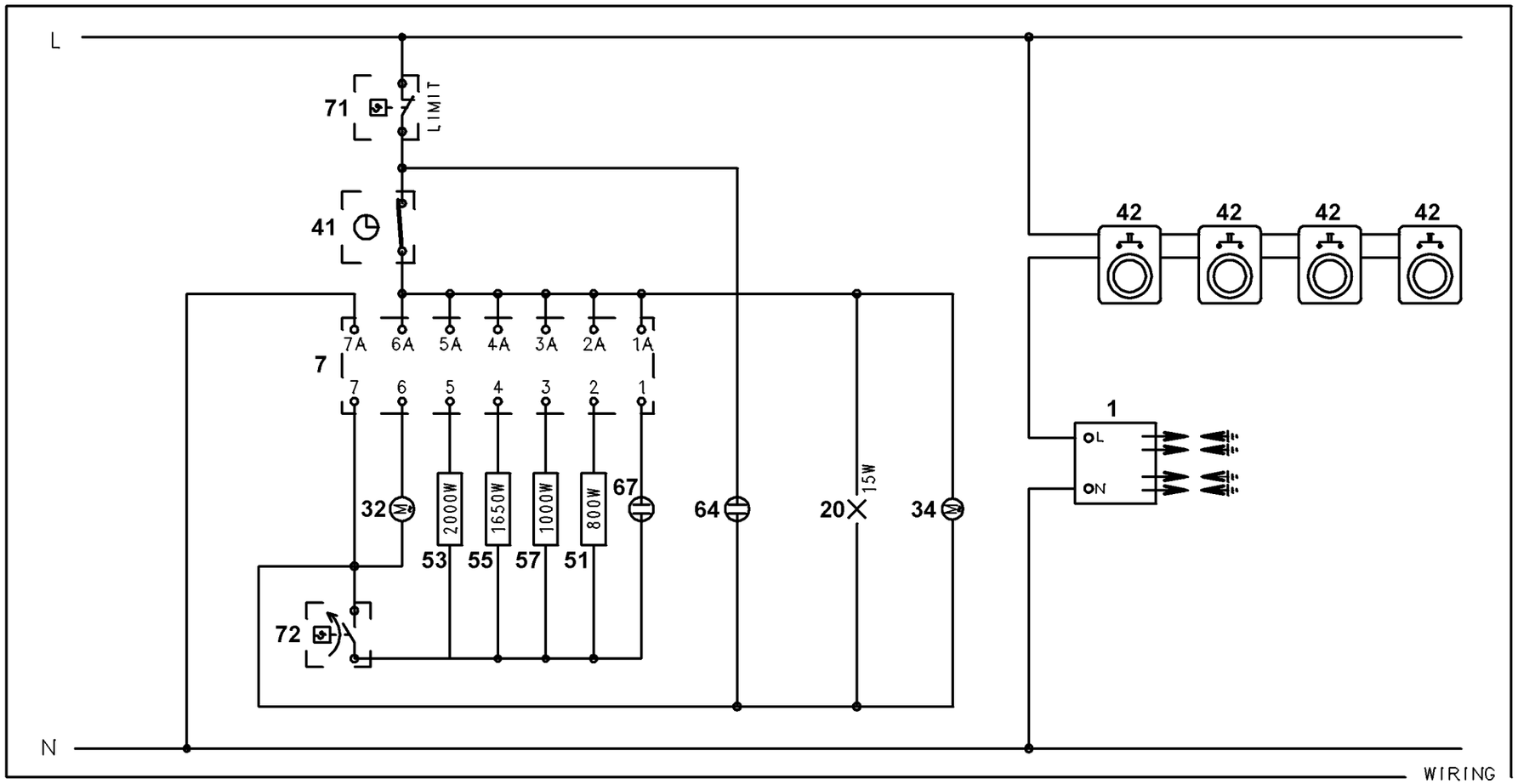


357 440801a