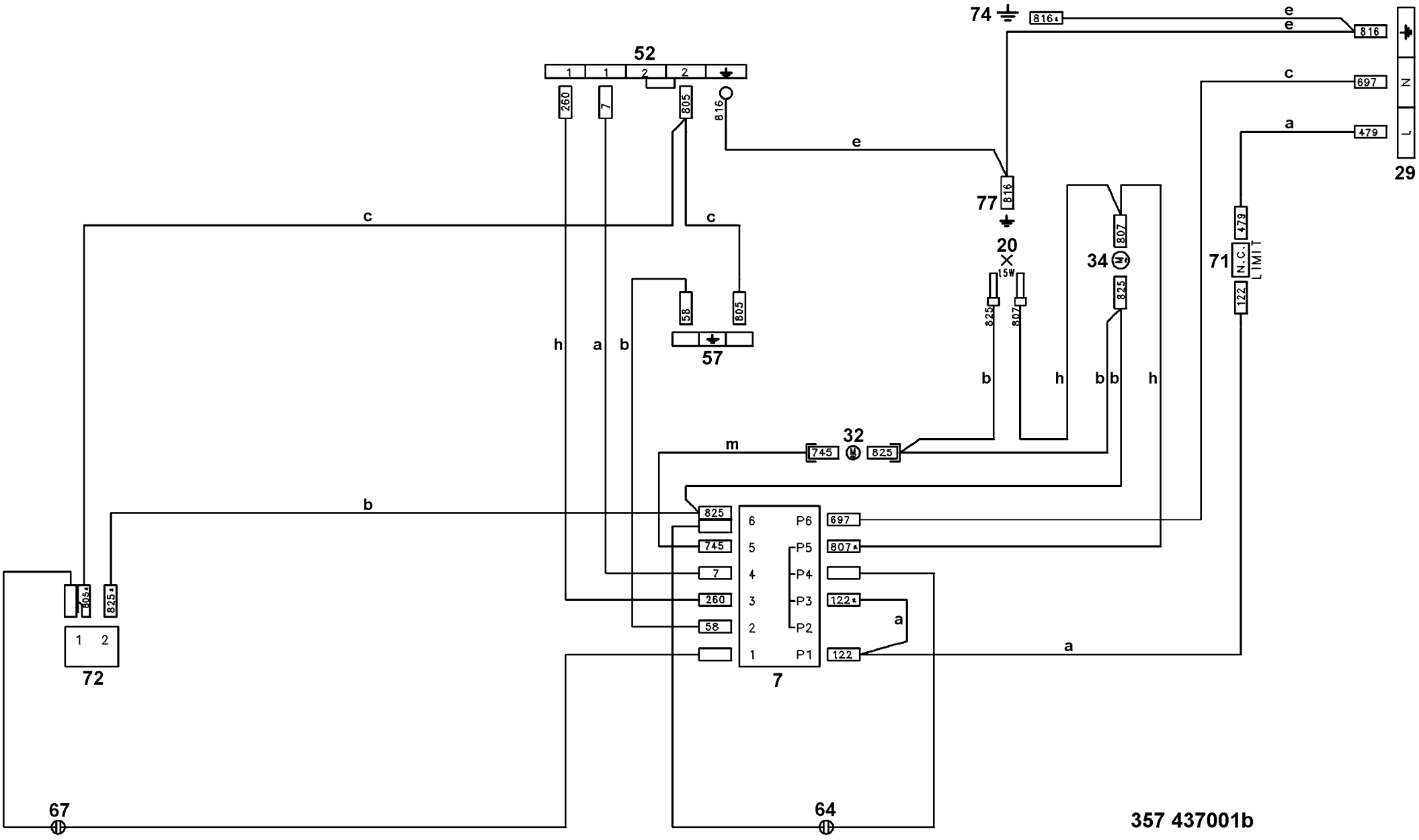
74
816
e
e
816
52
1
1
2
2
260
7
805
816
e
c
697
N
a
479
L
29
77
816
c
c
20
1.5W
807
34
825
479
71
N.C.
LIMIT
122
58
805
57
825
807
h
a
b
b
h
b
b
h
32
m
745
825
b
825
6
P6
697
745
5
P5
807
7
4
P4
260
3
P3
122
a
58
2
P2
1
P1
122
a
805
825
1
2
72
7
67
64
357 437001b