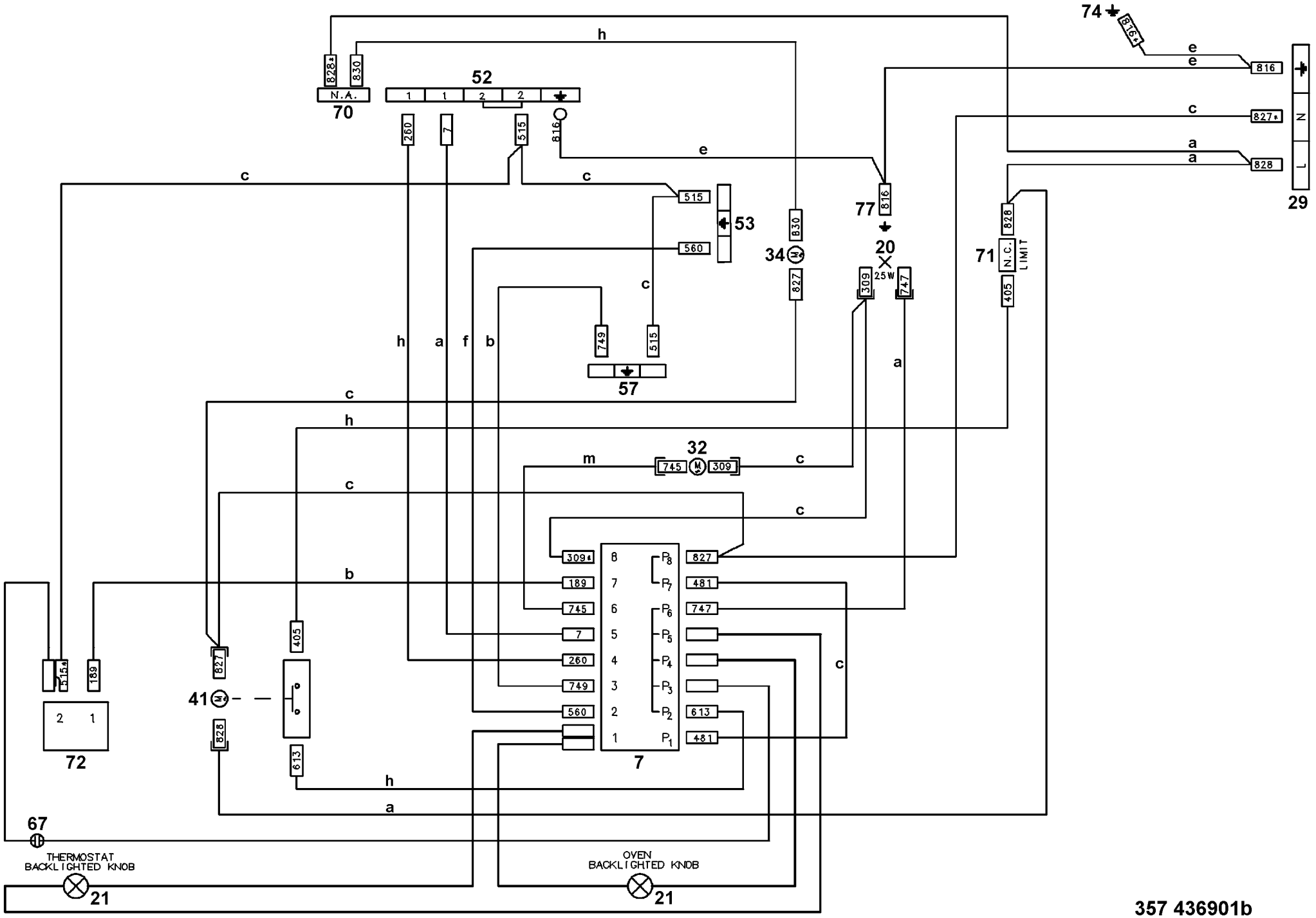
74
816
e
e
816
c
827
a
a
828
N
L
29
h
828
830
52
N.A.
70
1
1
2
2
260
7
515
816
e
c
c
515
53
560
c
749
515
57
h
a
f
b
77
816
20
25W
309
747
34
830
827
71
828
N.C.
LIMIT
405
a
c
h
32
m
745
309
c
c
c
309
189
745
7
260
749
560
8
7
6
5
4
3
2
1
827
481
747
613
481
7
c
b
515
189
2
1
72
41
827
828
405
613
h
a
67
THERMOSTAT
BACKLIGHTED KNOB
21
OVEN
BACKLIGHTED KNOB
21

357 436901b