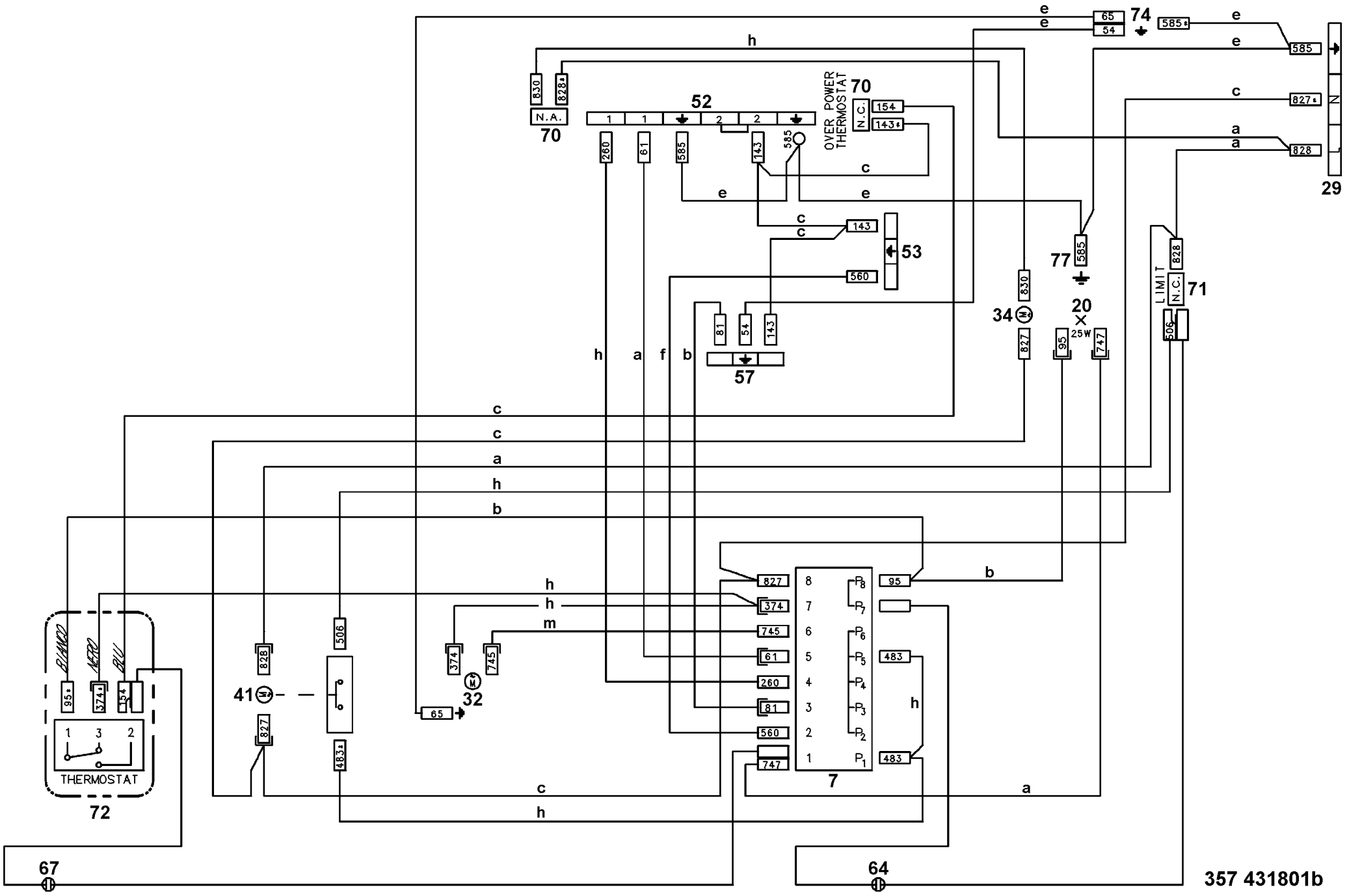
74
65
54
585
29
N.A.
70
52
OVER POWER THERMOSTAT
N.C.
154
143
280
61
585
143
53
560
81
54
57
77
20
25W
34
830
827
95
747
LIMIT
828
506
71
41
32
374
745
483
7
P8
P7
P6
P5
P4
P3
P2
P1
BIANCO
NERO
BLU
THERMOSTAT
72
67
64
357 431801b