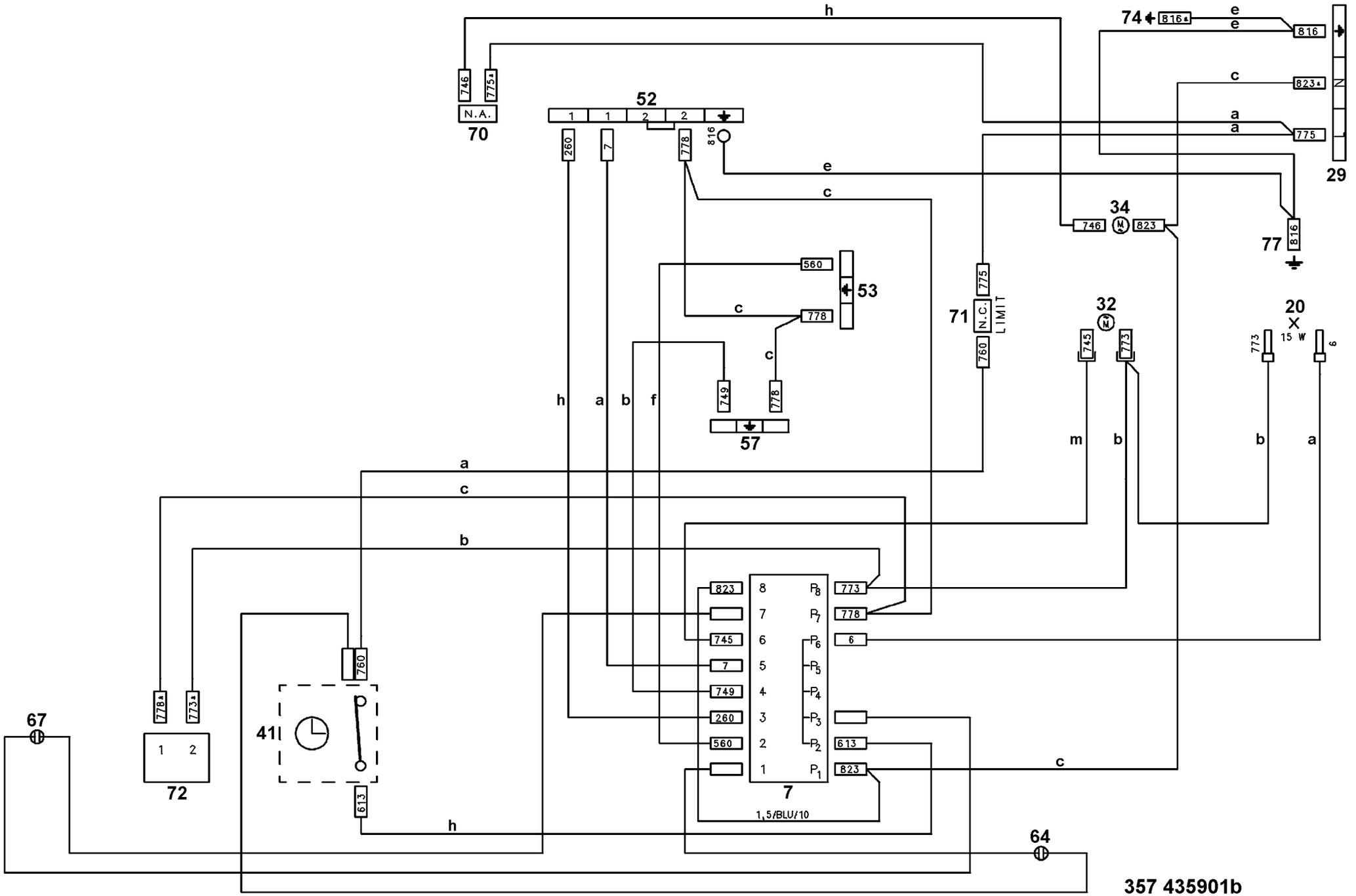
h
74
816
e
e
816
c
823
N
a
a
775
L
29
746
775
N.A.
70
52
1
1
2
2
260
7
778
816
e
c
34
746
823
77
816
560
53
c
778
c
749
778
57
71
N.C.
LIMIT
775
760
32
745
773
20
15 W
773
6
h
a
b
f
m
b
b
a
a
c
b
823
8
P8
773
7
P7
778
745
6
P6
6
5
P5
7
749
4
P4
260
3
P3
560
2
P2
613
1
P1
823
7
1,5/BLU/10
c
760
41
778
773
67
1
2
72
613
h
64
357 435901b