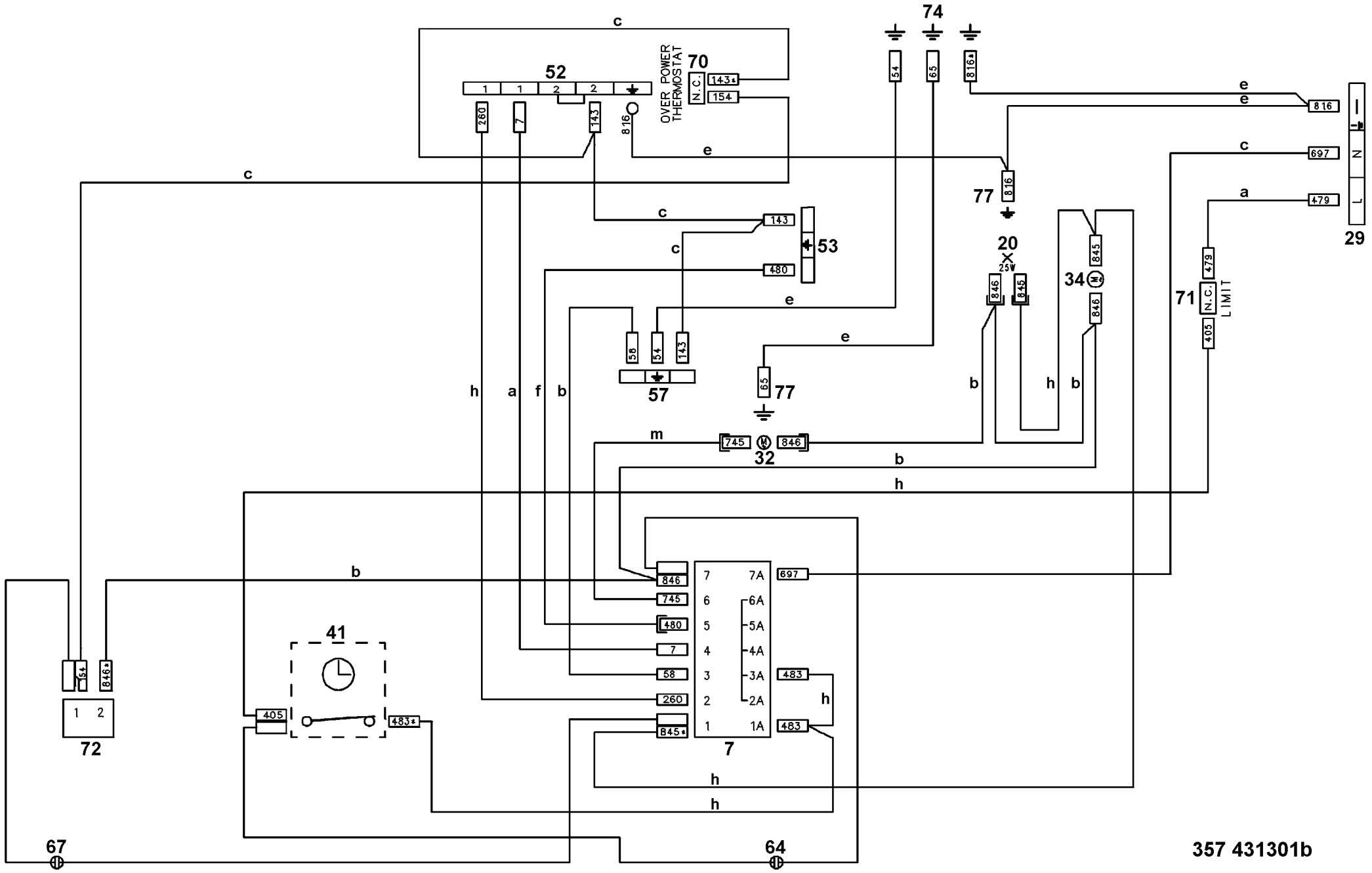
52
70
OVER POWER THERMOSTAT
N.C.
143*
154
74
54
65
816*
816
697
479
29
N
L
77
20
25W
34
845
846
71
N.C.
LIMIT
479
405
53
143
480
58
54
57
65
77
745
32
7
7A
6
6A
5
5A
4
4A
3
3A
2
2A
1
1A
260
845*
483
483*
41
72
1 2
67
64
357 431301b