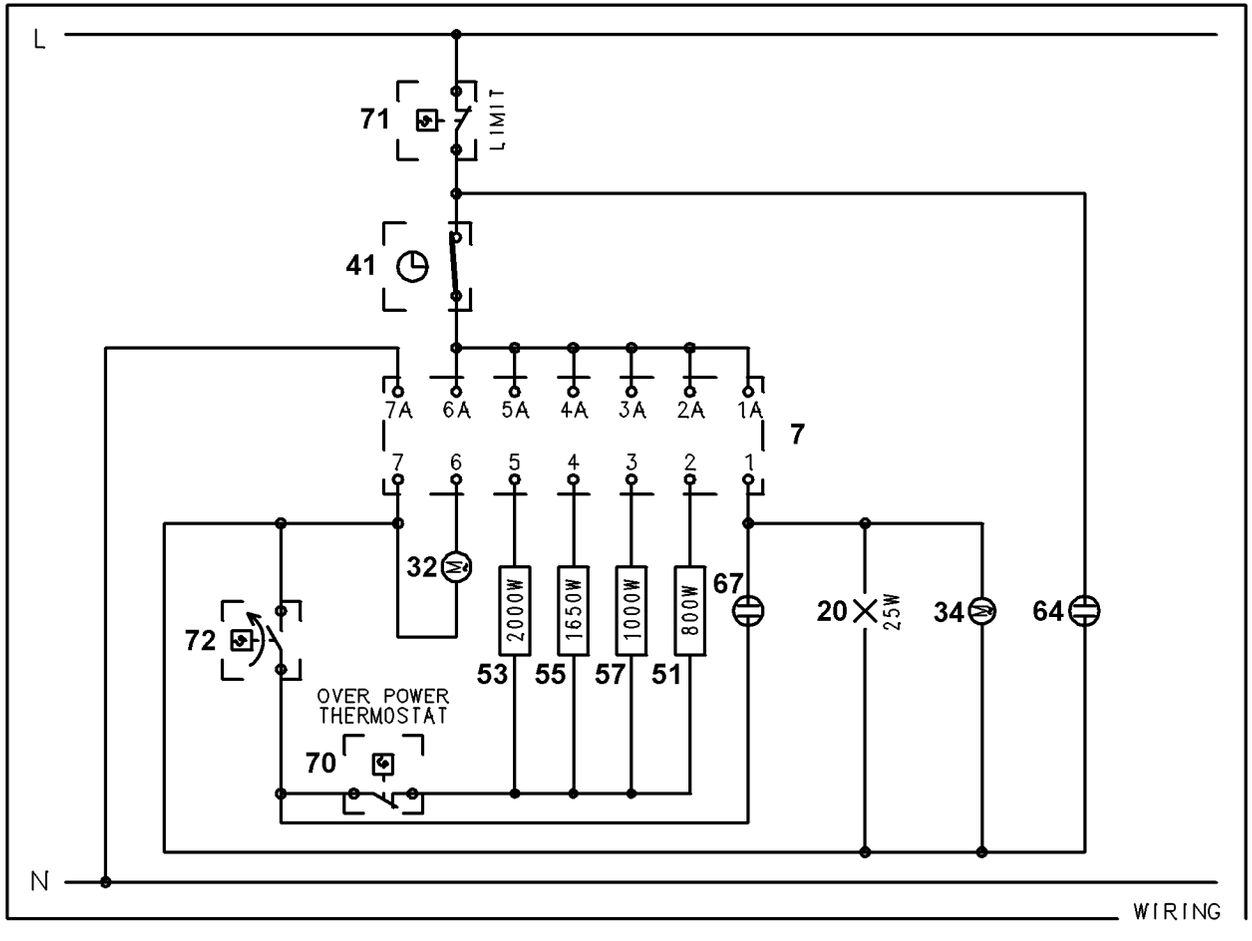

OVEN SWITCH									
ANGOLAZIONE	∠°	40	80	120	160	200	240	280	320
POSIZIONI	0	1	2	3	4	5	6	7	8
7 - 7a		■	■	■	■	■	■	■	■
6 - 6a								■	■
5 - 5a								■	
4 - 4a						■	■		
3 - 3a			■		■				
2 - 2a			■	■			■		
1 - 1a		■	■	■	■	■	■	■	■

357 431301a