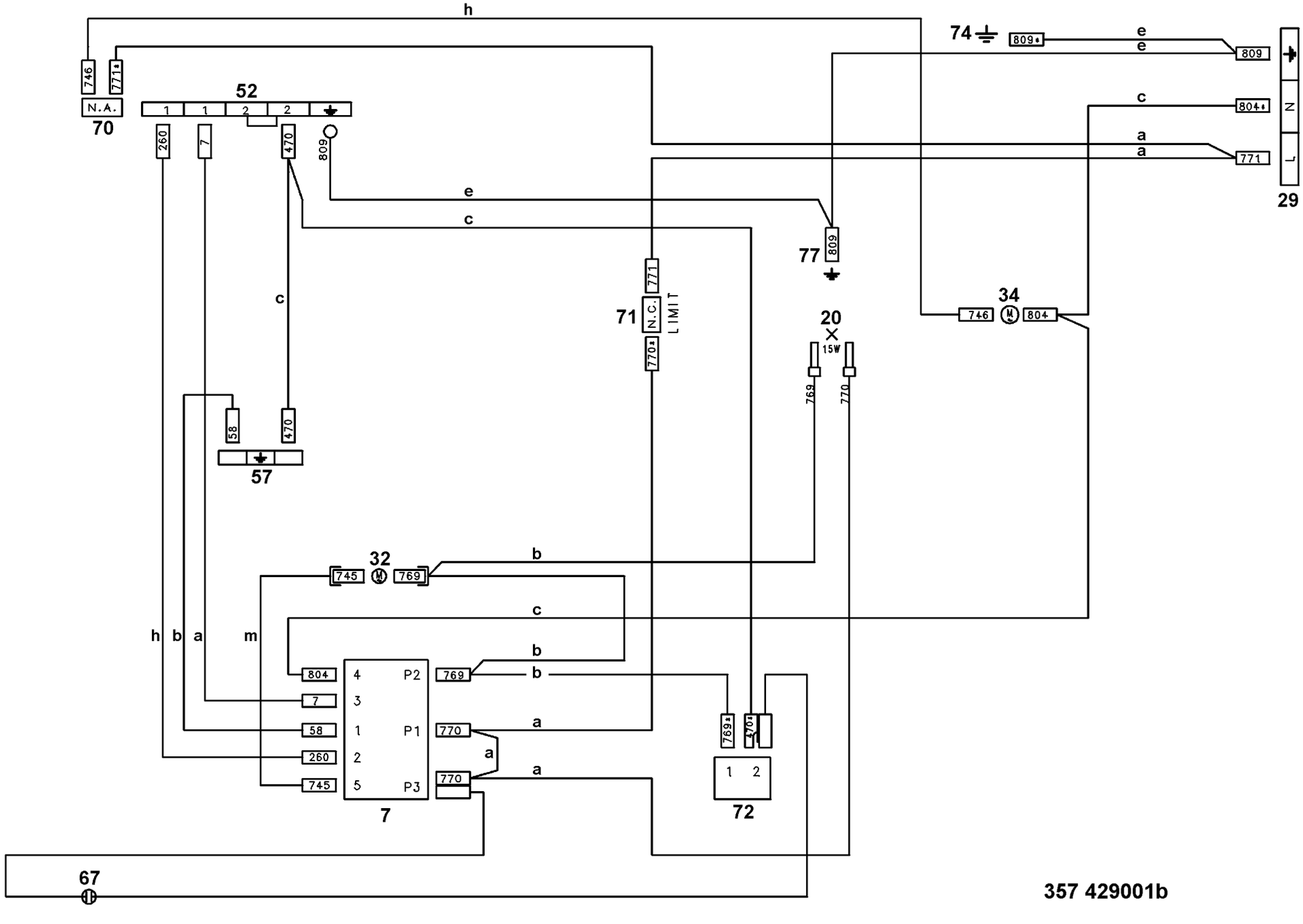
h
746
771*
N.A.
70
52
1
1
2
2
260
7
470
809
e
c
c
771
71
N.C.
LIMIT
770*
77
809
74
809*
e
e
809
c
804*
N
a
a
771
L
29
34
746
804
20
15W
769
770
58
470
57
32
745
769
b
c
h
b
a
m
804
7
58
260
745
4
3
1
2
5
P2
P1
P3
769
b
b
770
a
a
770
7
769*
770*
1
2
72
67
357 429001b