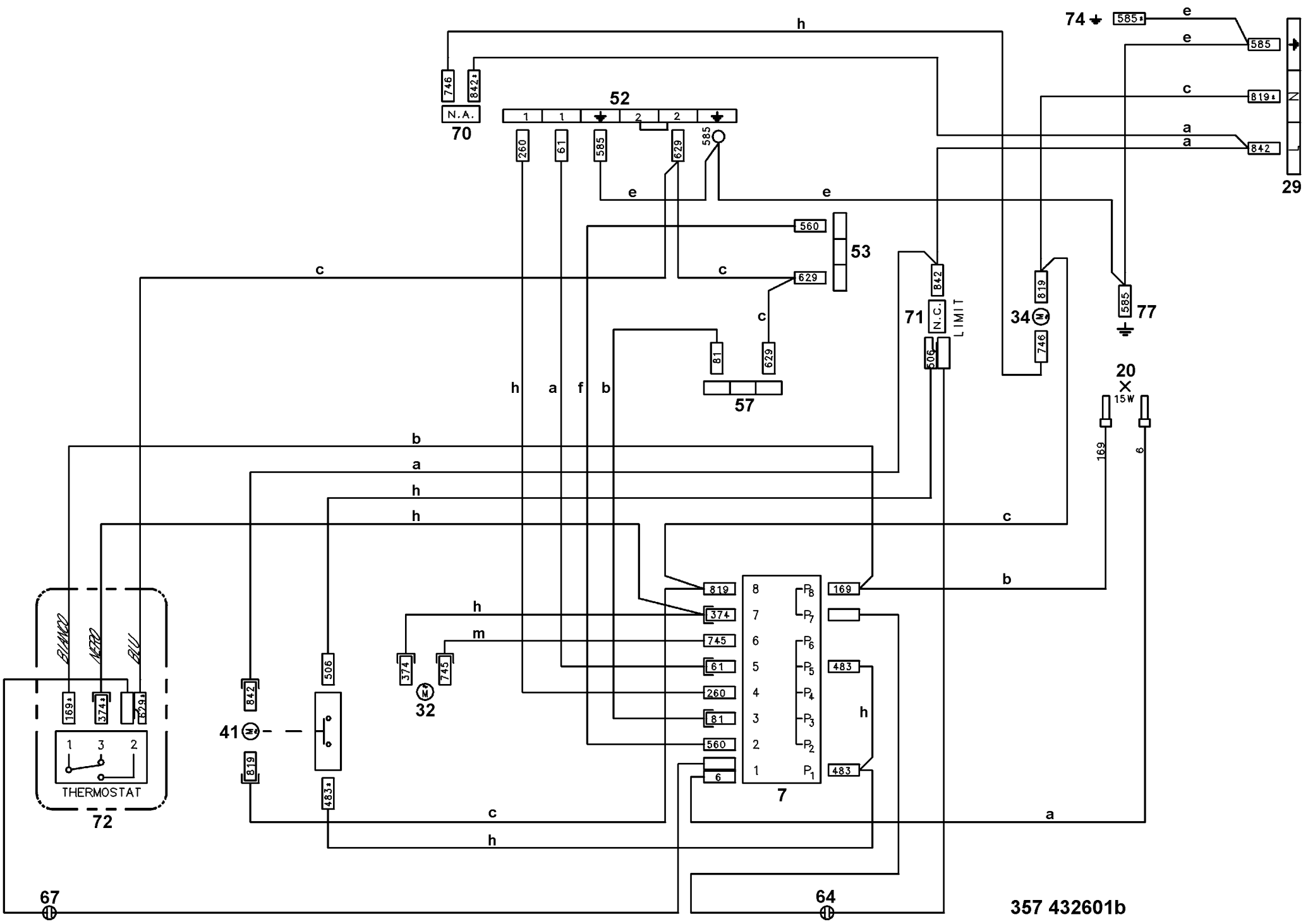
74
585
e
e
585
c
819
a
a
842
29
h
746
842
N.A.
70
52
1
1
2
2
260
61
585
629
585
e
e
560
53
c
c
629
c
629
842
71
N.C.
LIMIT
506
819
34
746
585
77
81
629
57
h
a
f
b
20
15W
169
6
b
a
h
h
c
b
819
374
745
61
260
81
560
6
169
483
483
h
7
h
m
374
745
32
506
842
41
819
483
THERMOSTAT
72
BIANCO
NERO
BLU
169
374
629
c
h
c
a
67
64
357 432601b