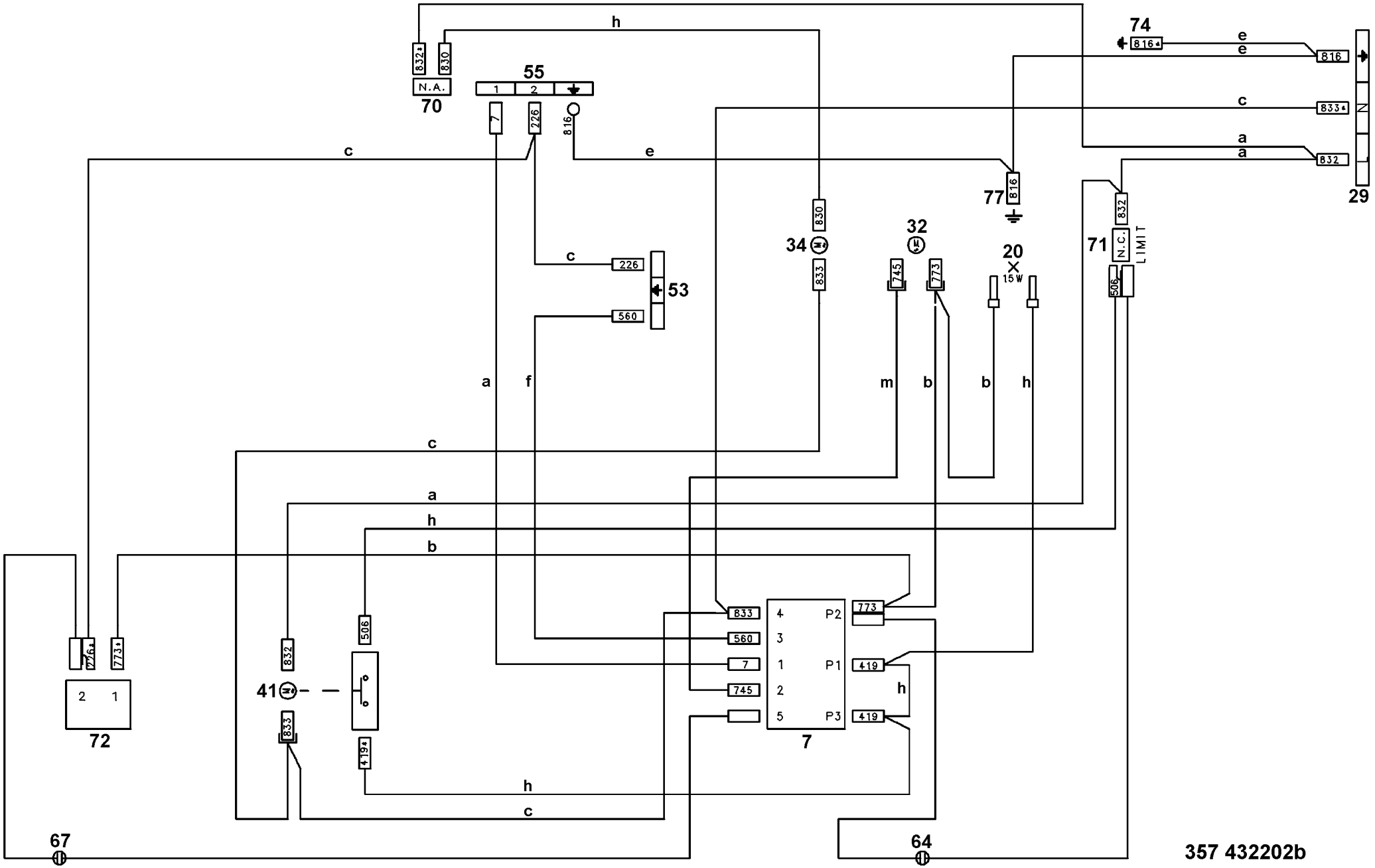
74
816
816
833
832
29
77
816
71
N.C.
832
506
LIMIT
32
20
15W
745
773
34
830
833
53
226
560
55
1
2
7
226
816
70
N.A.
832
830
72
2
1
773
226
41
832
833
506
419
7
833
560
7
745
773
419
419
P2
P1
P3
4
3
1
2
5
67
64
357 432202b