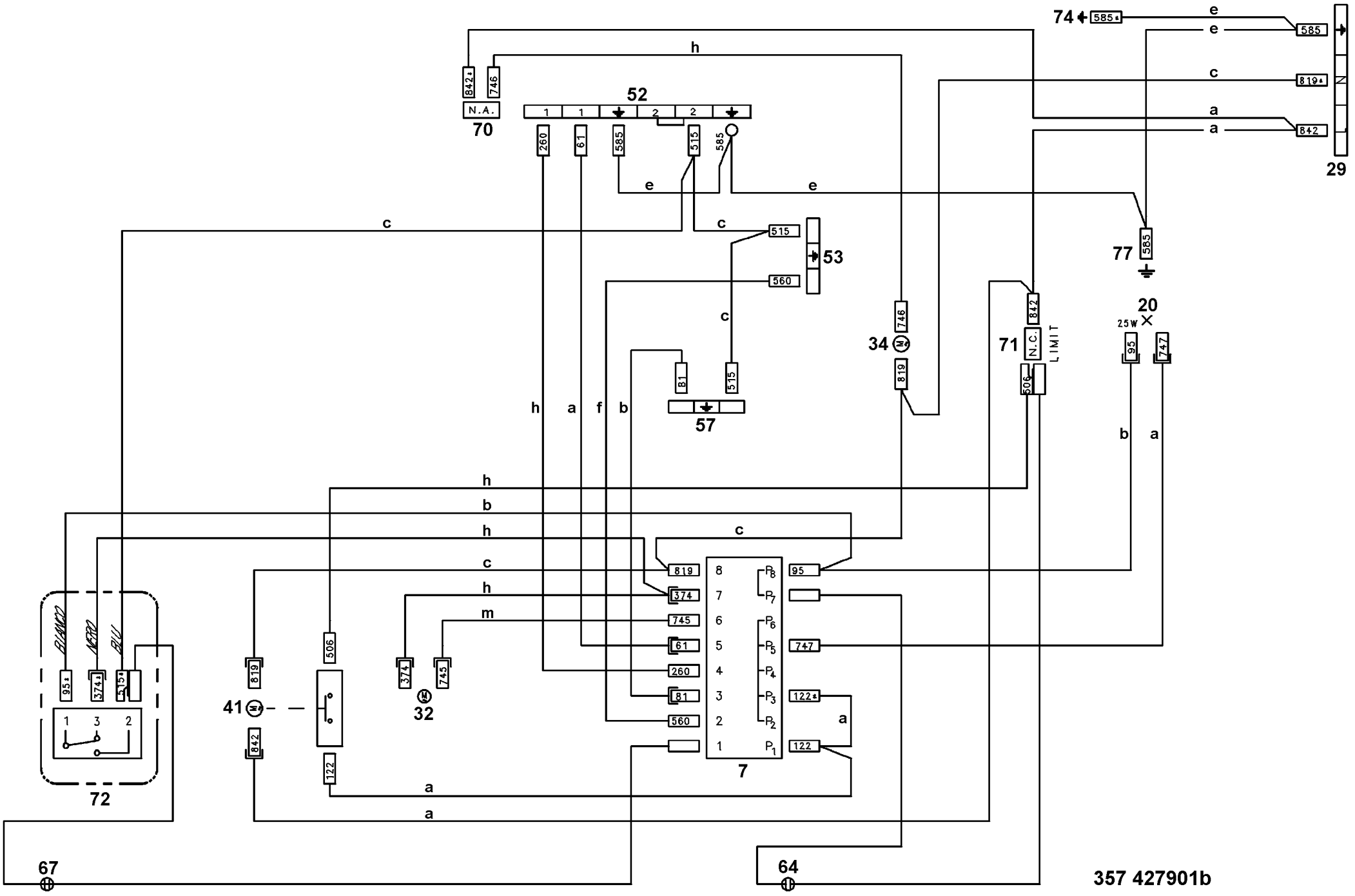
74
585
e
e
585
c
819
a
a
842
29
h
842
746
N.A.
70
52
1
1
2
2
260
61
585
515
585
e
e
c
c
515
53
560
c
77
585
20
25W
34
746
819
71
N.C.
842
LIMIT
506
95
747
81
515
57
h
a
f
b
b
a
h
b
h
c
c
h
m
819
374
745
61
260
81
560
8
7
6
5
4
3
2
1
95
747
122
122
506
374
745
41
32
819
842
122
a
a
a
72
67
64
357 427901b