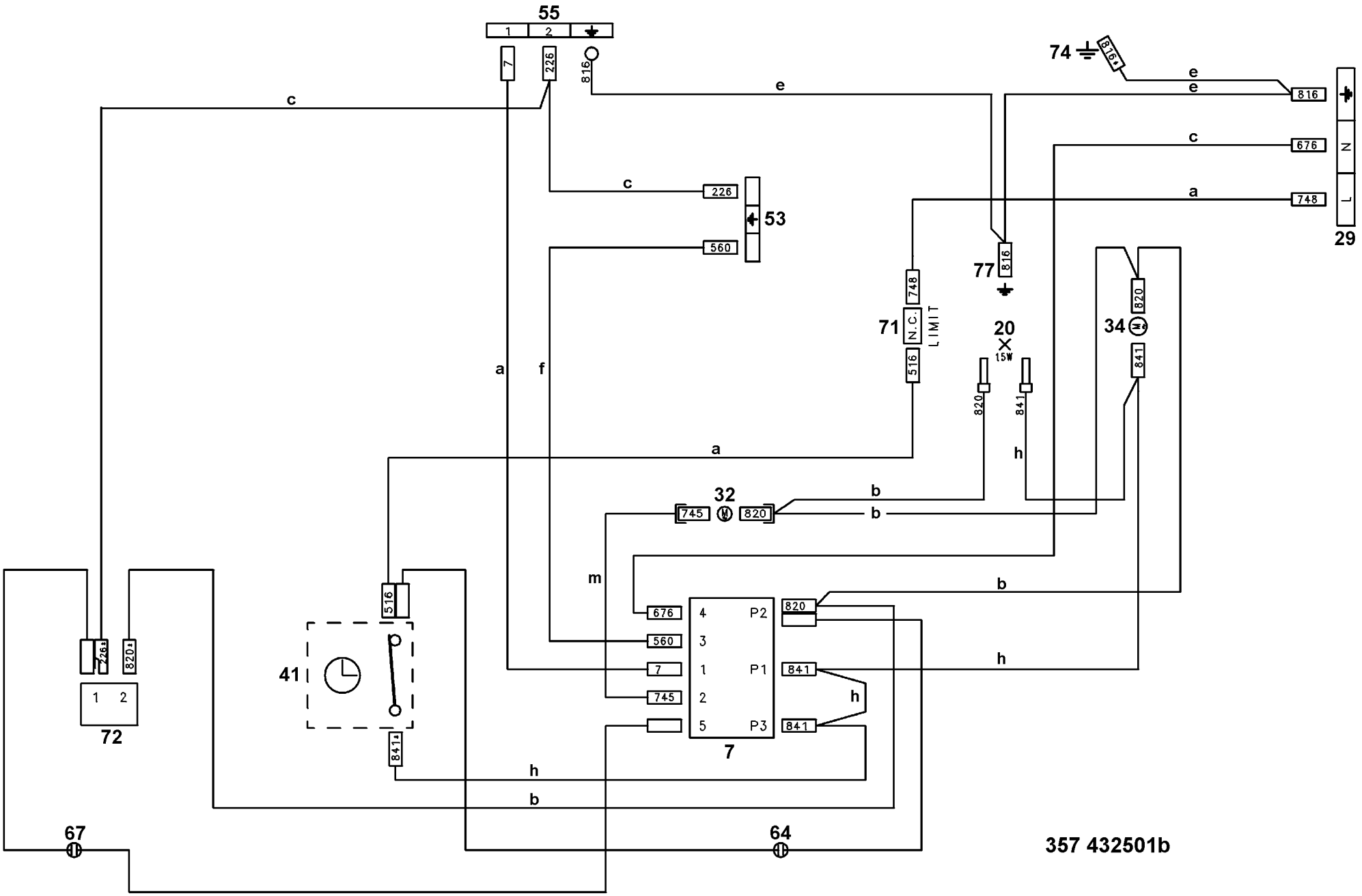
55
1
2
7
226
816
74
816
e
e
e
816
c
676
N
c
226
53
a
748
L
29
560
77
816
748
71
N.C.
LIMIT
516
20
15W
820
34
841
a
f
820
841
h
a
32
745
820
b
b
m
b
676
4
P2
820
560
3
7
1
P1
841
h
745
2
h
5
P3
841
7
516
41
841
h
b
226
820
1
2
72
67
64
357 432501b