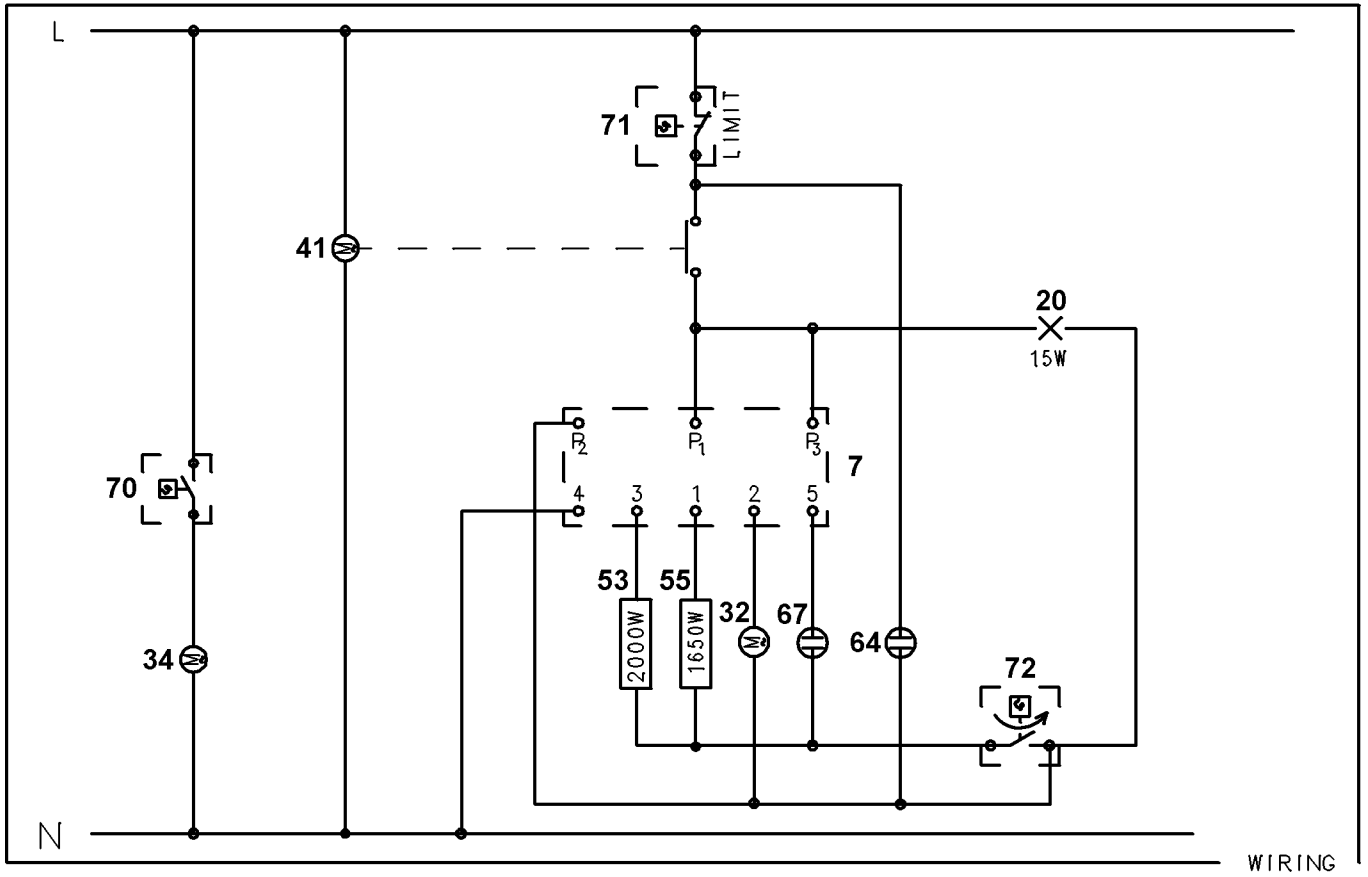

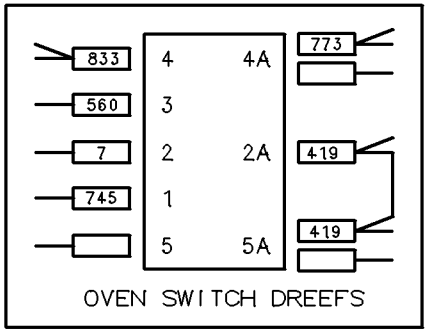

OVEN SWITCH		8			
	0	72	144	216	288
4 - P2		■	■	■	■
3 - P1				■	
1 - P1					■
2 - P1			■	■	
5 - P3		■	■	■	■

357 432201a