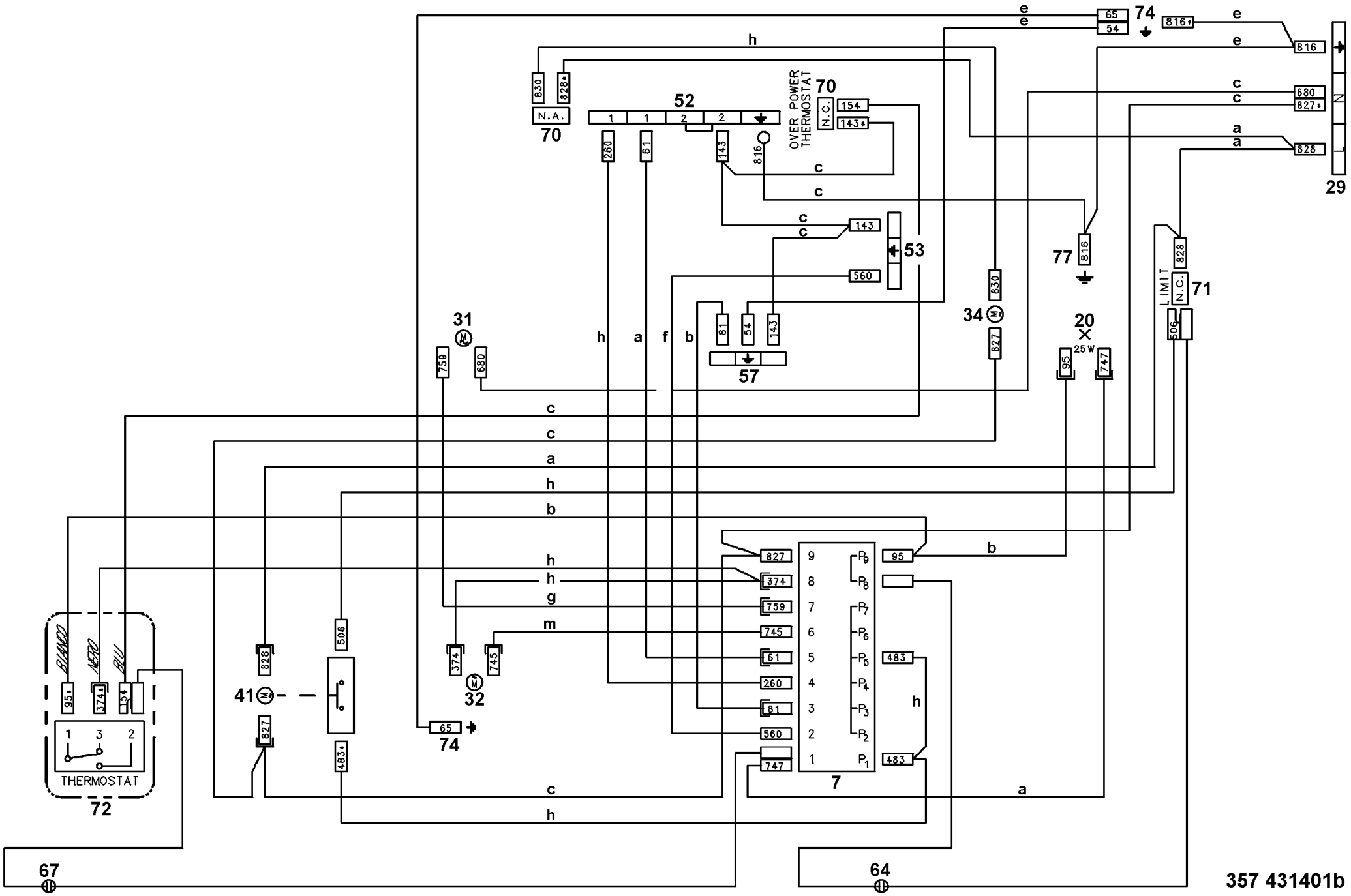
OVER POWER THERMOSTAT
N.C.
N.A.
LIMIT
THERMOSTAT
BIANCO
NERO
BLU
25 W
29
31
32
34
41
52
53
57
67
64
70
71
72
74
77
20
7

357 431401b