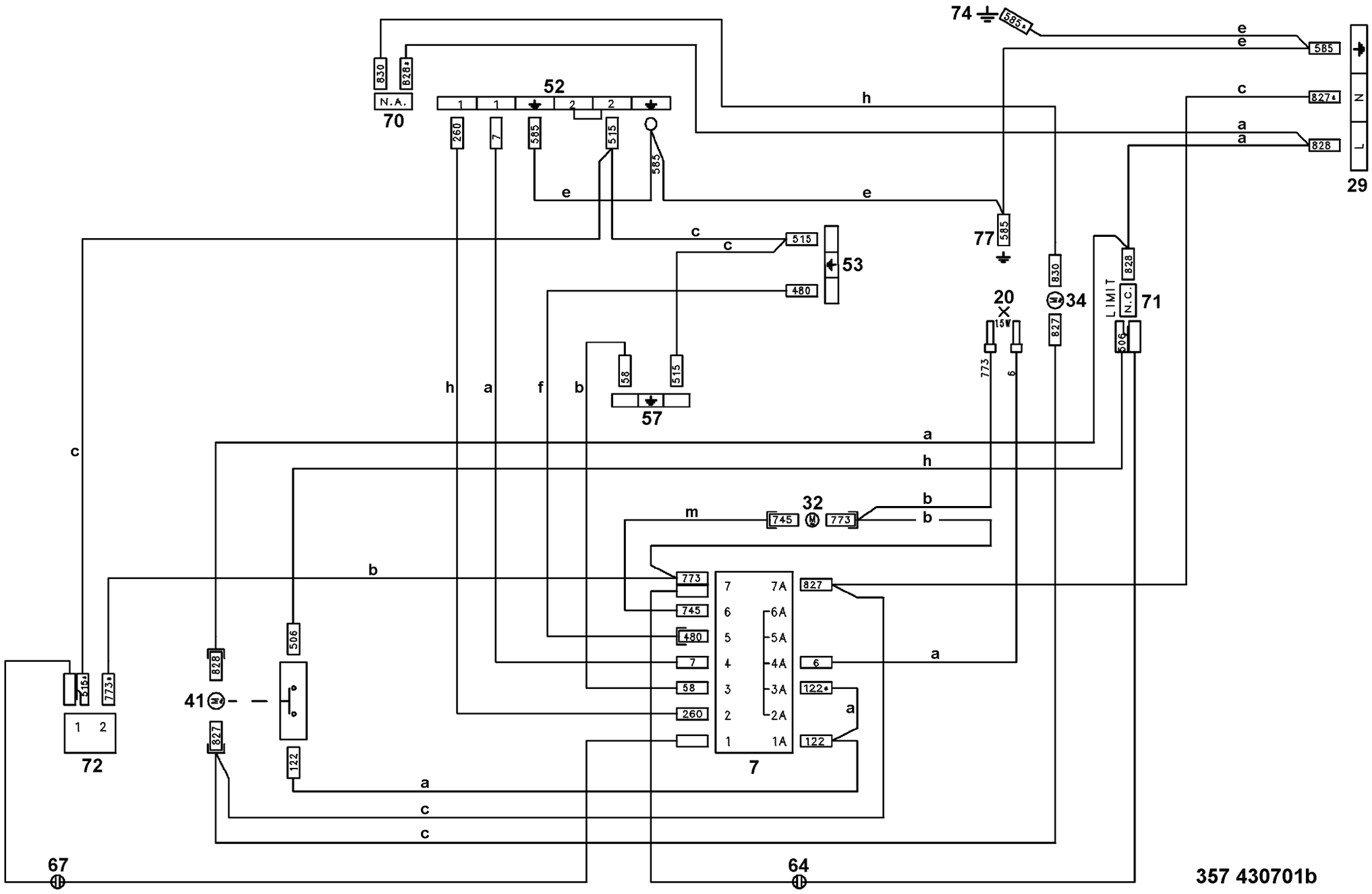
74
585
e
e
585
c
827
a
a
828
29
830
828
N.A.
70
52
1
1
2
2
h
260
7
585
515
585
e
e
c
c
515
53
480
77
585
830
20
15W
34
827
LIMIT
828
N.C.
71
506
773
6
58
515
57
h
a
f
b
a
c
h
m
745
32
773
b
b
773
7
7A
827
745
6
6A
480
5
5A
a
7
4
4A
6
828
506
58
3
3A
122
a
41
260
2
2A
773
515
1
1A
122
827
72
1
2
a
c
c
67
64
357 430701b