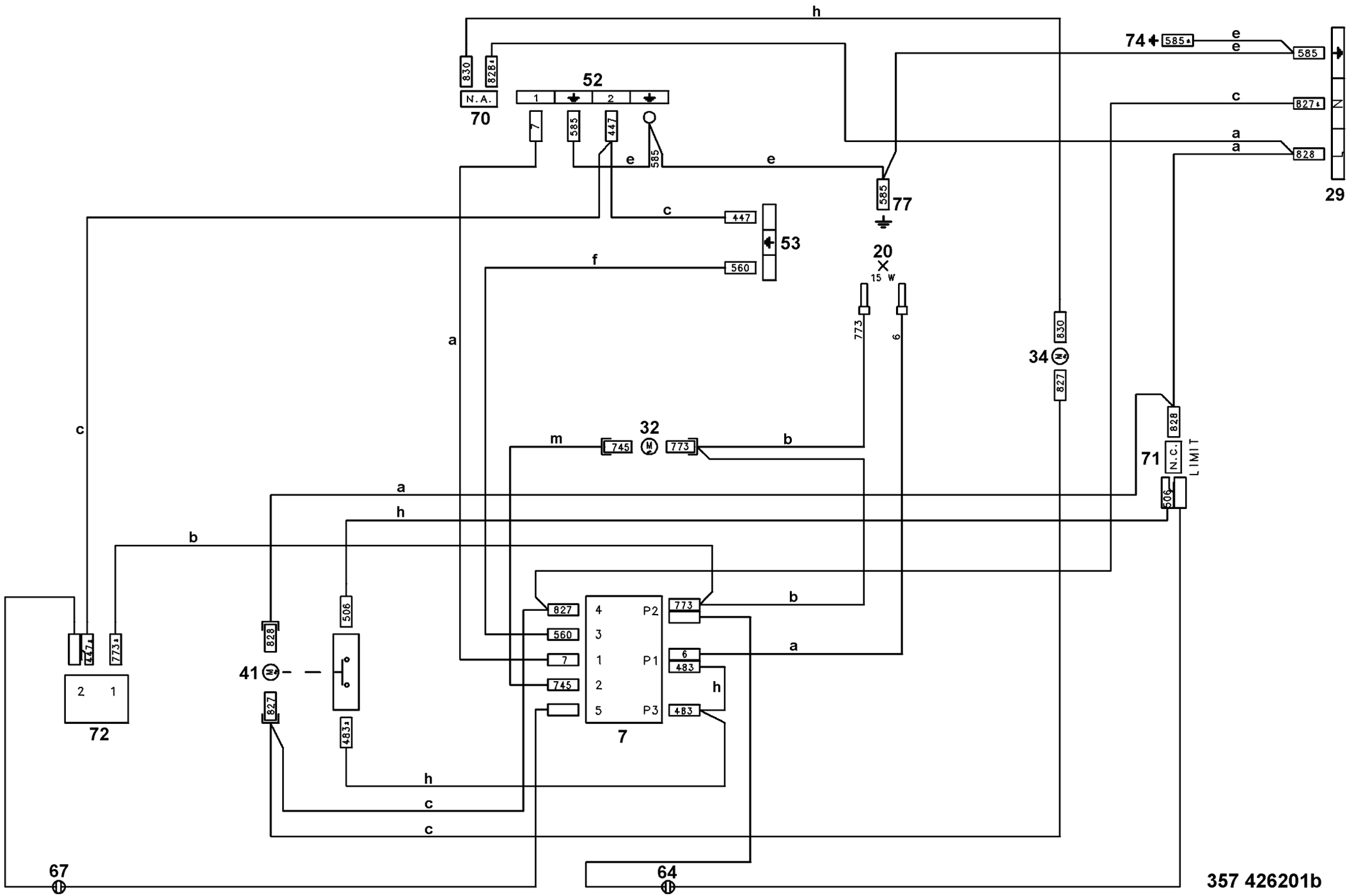
h
830
828
N.A.
70
52
1
2
7
585
447
585
e
e
e
c
447
53
f
560
585
77
20
15 W
773
6
a
830
34
827
c
32
m
745
773
b
828
71
N.C.
LIMIT
506
a
h
b
827
560
7
745
4
3
1
2
5
P2
P1
P3
773
6
483
483
b
a
h
506
828
41
827
483
773
447
2
1
72
h
c
c
67
64
74
585
e
e
585
c
827
a
a
828
29
357 426201b