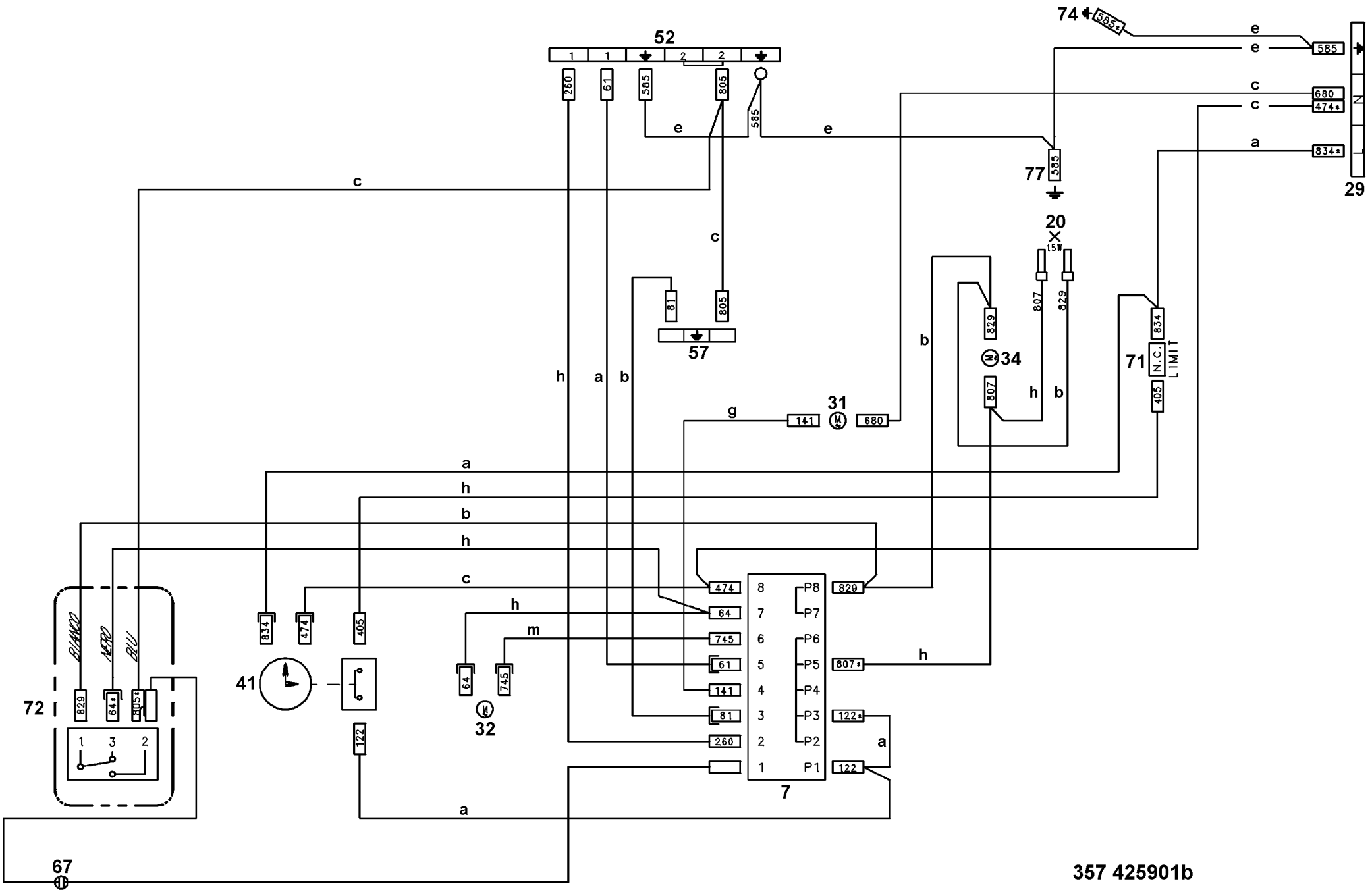
52
74
585*
585
680
474*
834*
29
77
20
15W
807
829
34
71
N.C.
LIMIT
405
31
141
680
57
81
805
260
61
585
805
585
834
474
405
41
122
64
745
32
72
829
64*
805*
BIANCO
NERO
BLU
1 3 2
474
64
745
61
141
81
260
8 7 6 5 4 3 2 1
P8 P7 P6 P5 P4 P3 P2 P1
829
807*
122*
122
7
67
357 425901b