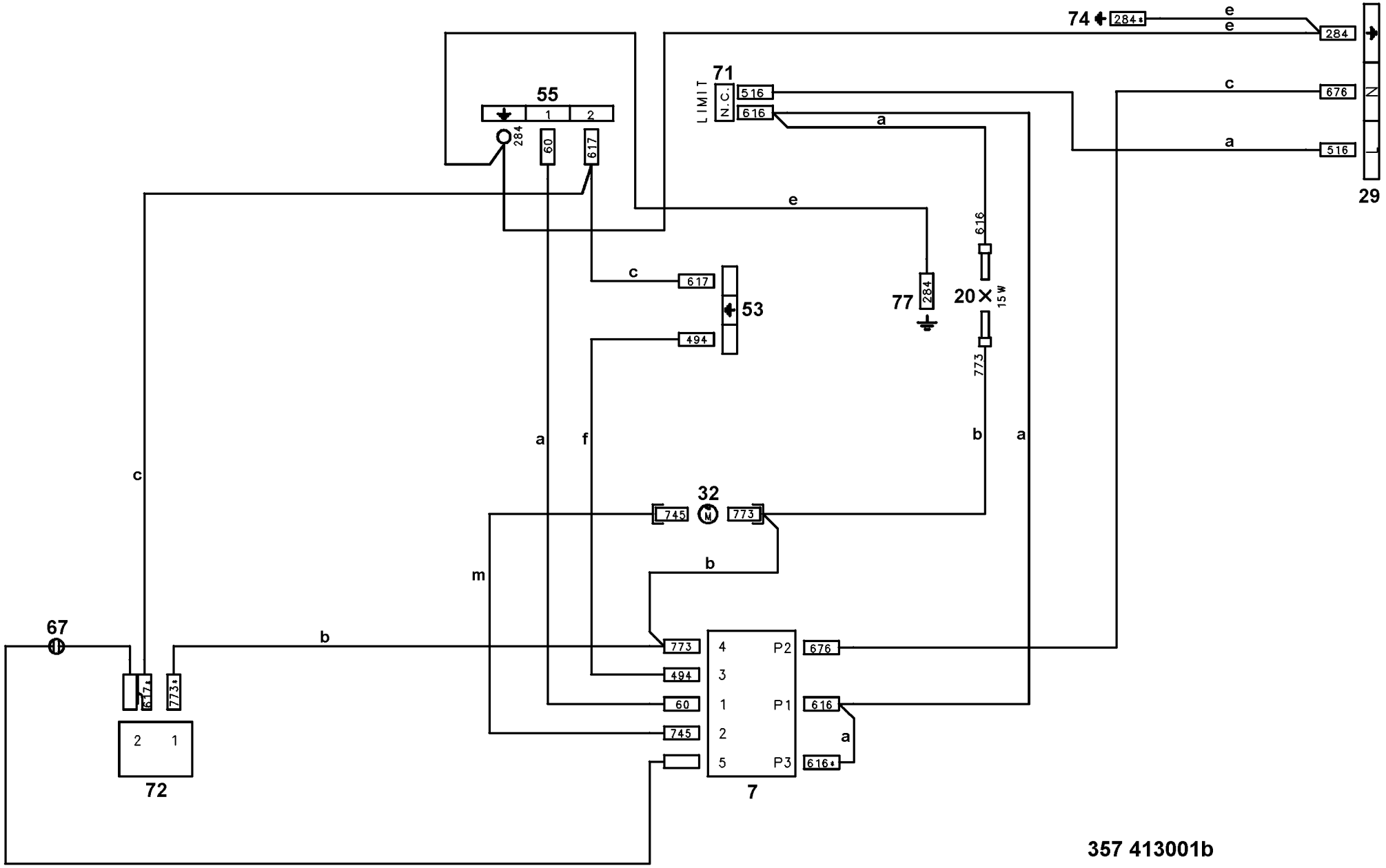
74
284
e
e
284
29
71
LIMIT
N.C.
N
516
616
c
676
a
516
55
1
2
284
60
617
a
e
616
c
617
53
494
77
284
20
15 W
773
a
f
b
a
32
745
773
b
m
67
b
773
494
60
745
4
3
1
2
5
P2
P1
P3
676
616
616
a
617
773
2
1
72
7
357 413001b