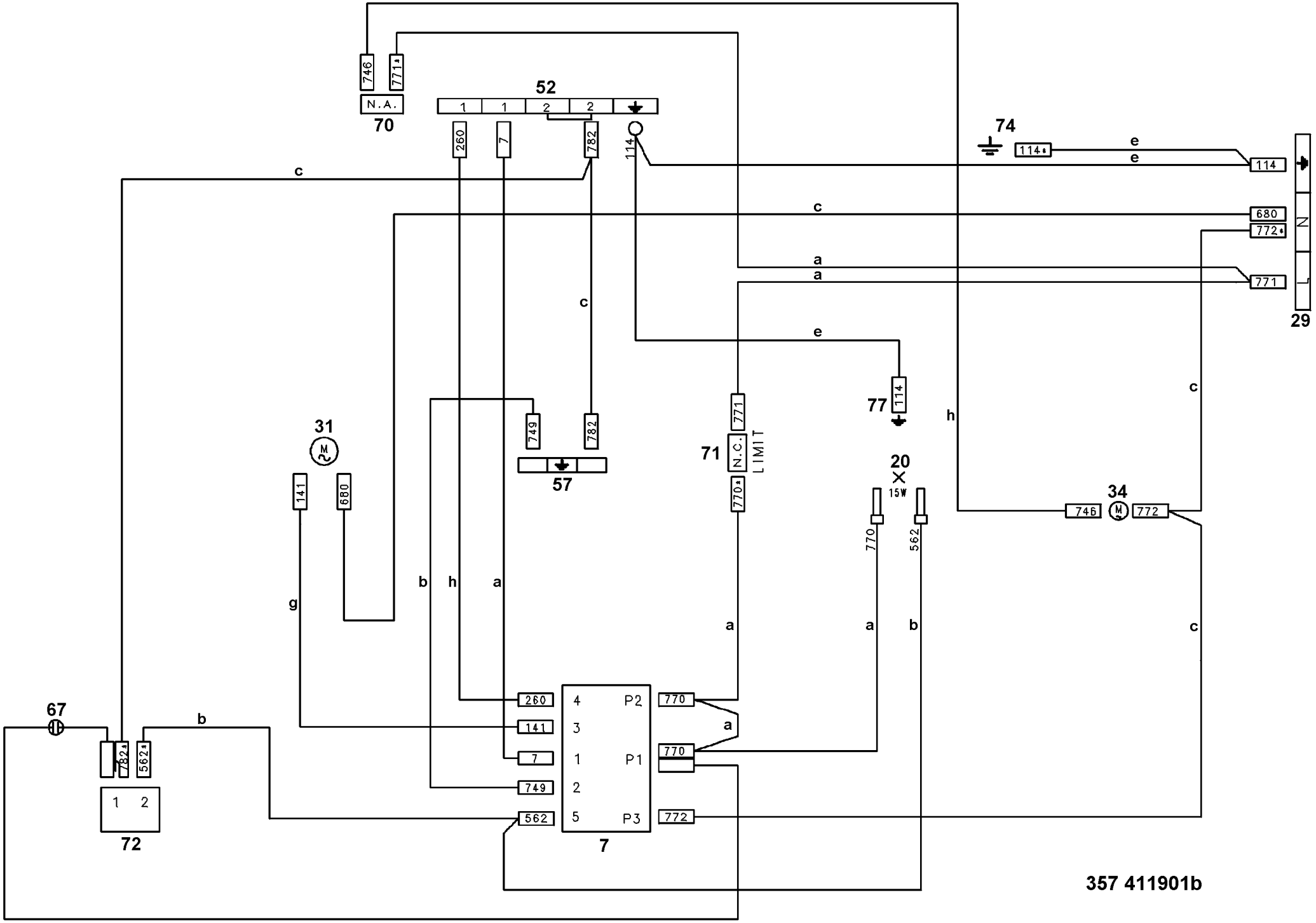
52
70
N.A.
746
771*
1
1
2
2
260
7
782
114
74
114*
e
e
114
680
772*
771
N
L
29
c
c
a
a
e
c
77
114
h
c
31
M
141
680
749
782
57
71
N.C.
LIMIT
771
770*
20
15W
770
562
34
M
746
772
b
h
a
g
a
a
b
c
67
782*
562*
b
1
2
72
260
141
7
749
562
4
3
1
2
5
P2
P1
P3
7
770
770
772
a
357 411901b