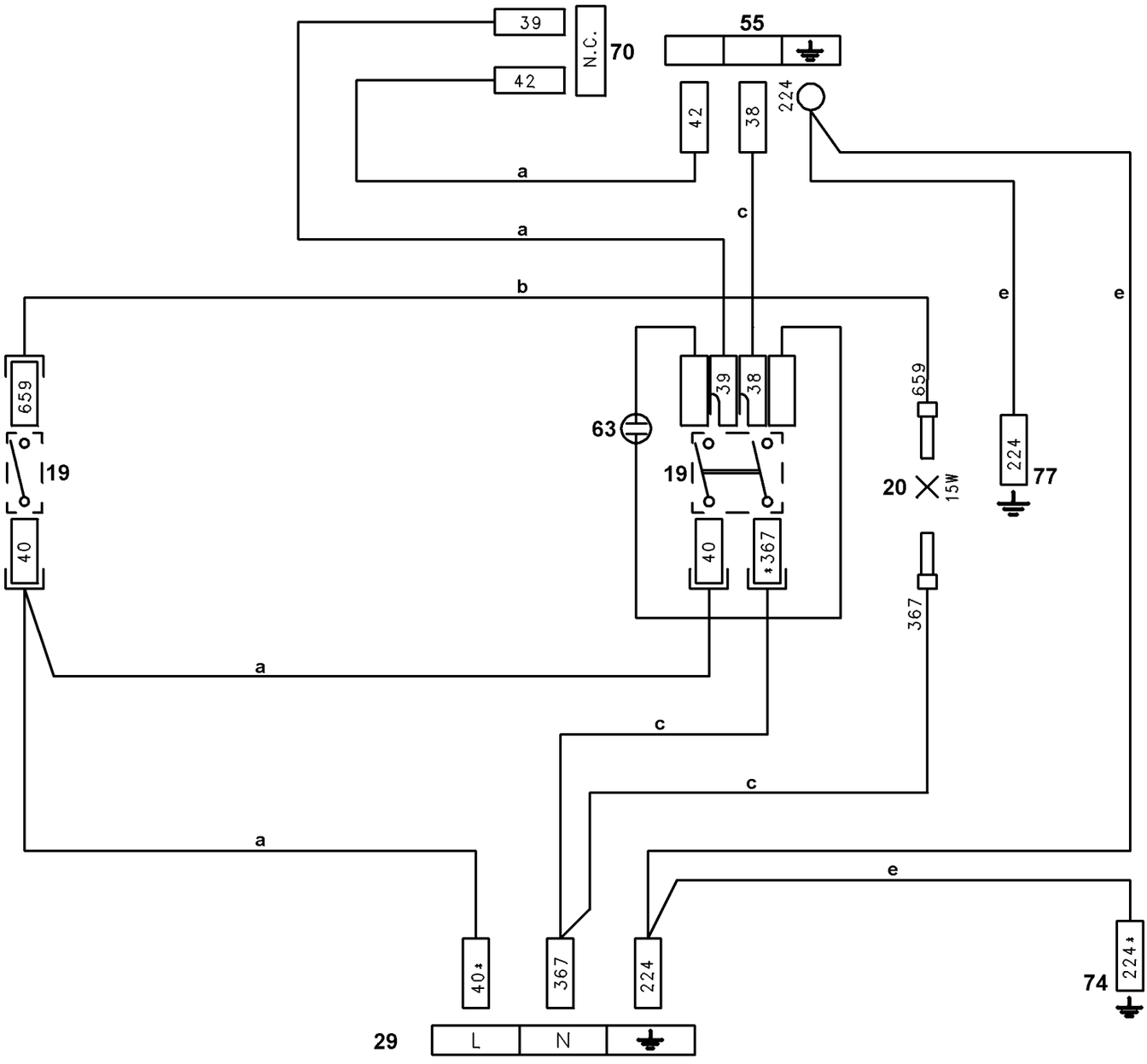
39
N.C.
70
42
55
42
38
224
a
c
a
b
e
e
659
19
40
63
39
38
19
40
*367
659
20
15W
224
77
367
a
c
c
a
e
40*
367
224
74
224*
29
L
N

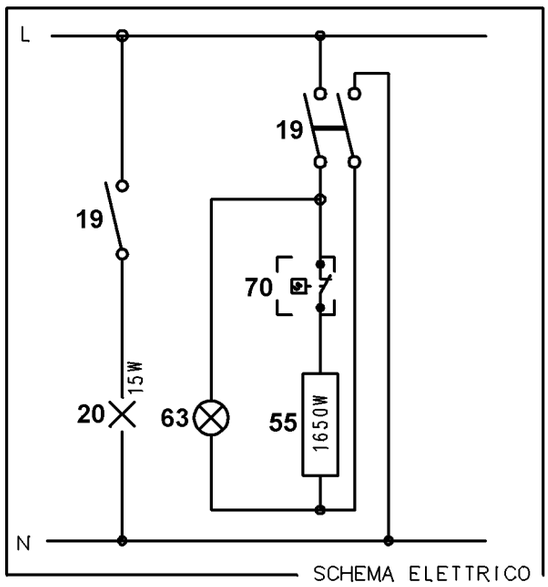
L
19
19
70
20
15W
63
55
1650W
N
SCHEMA ELETTRICO

357 401701