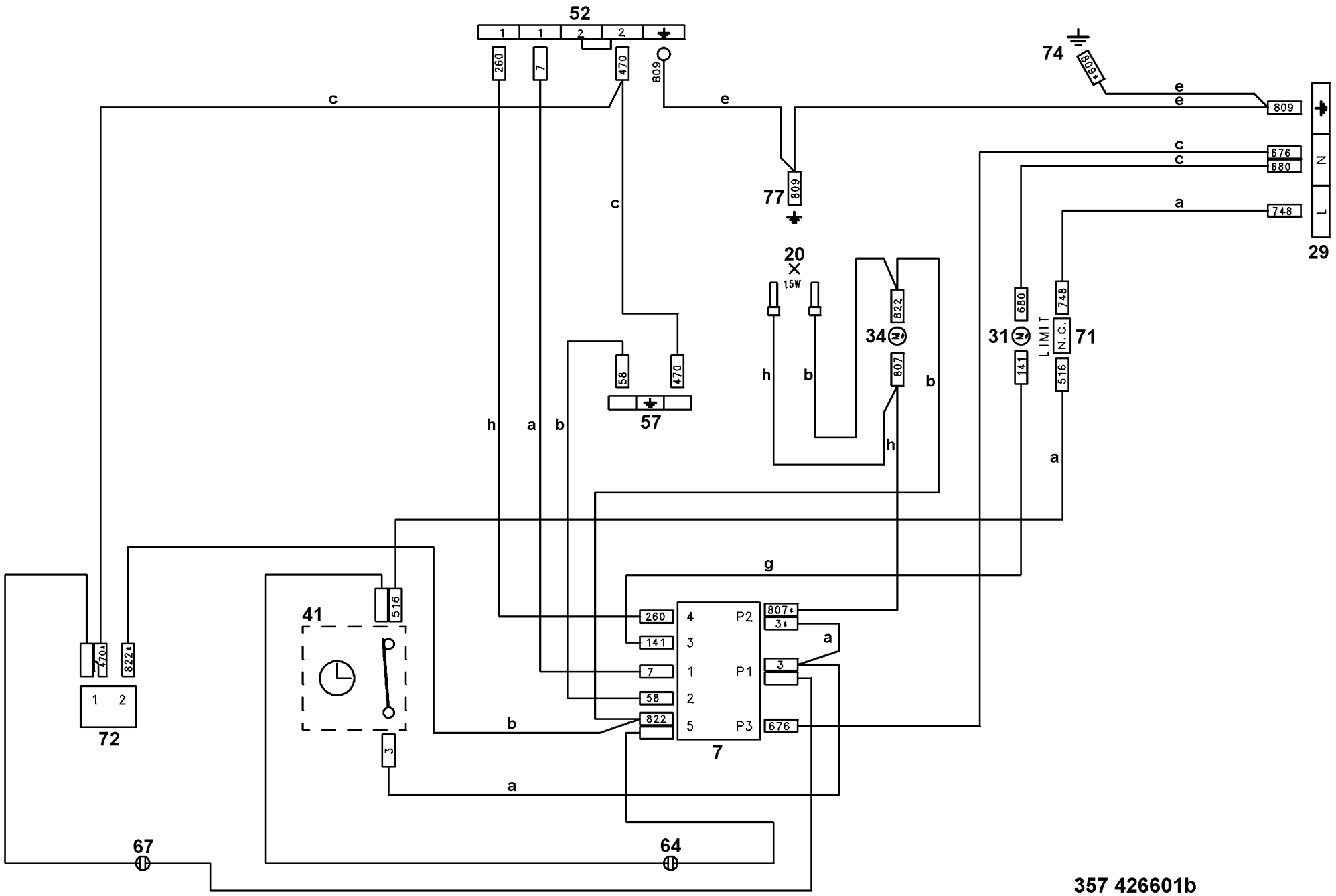
52
1
1
2
2
260
7
470
809
c
e
74
809
e
e
809
c
c
676
680
N
77
809
c
a
748
L
29
20
15W
822
34
807
h
b
b
h
680
748
31
LIMIT
N.C.
71
141
516
58
470
57
h
a
b
a
g
41
516
260
4
P2
807
3
141
3
a
7
1
P1
3
58
2
822
5
P3
676
7
b
3
a
72
470
822
1
2
67
64
357 426601b