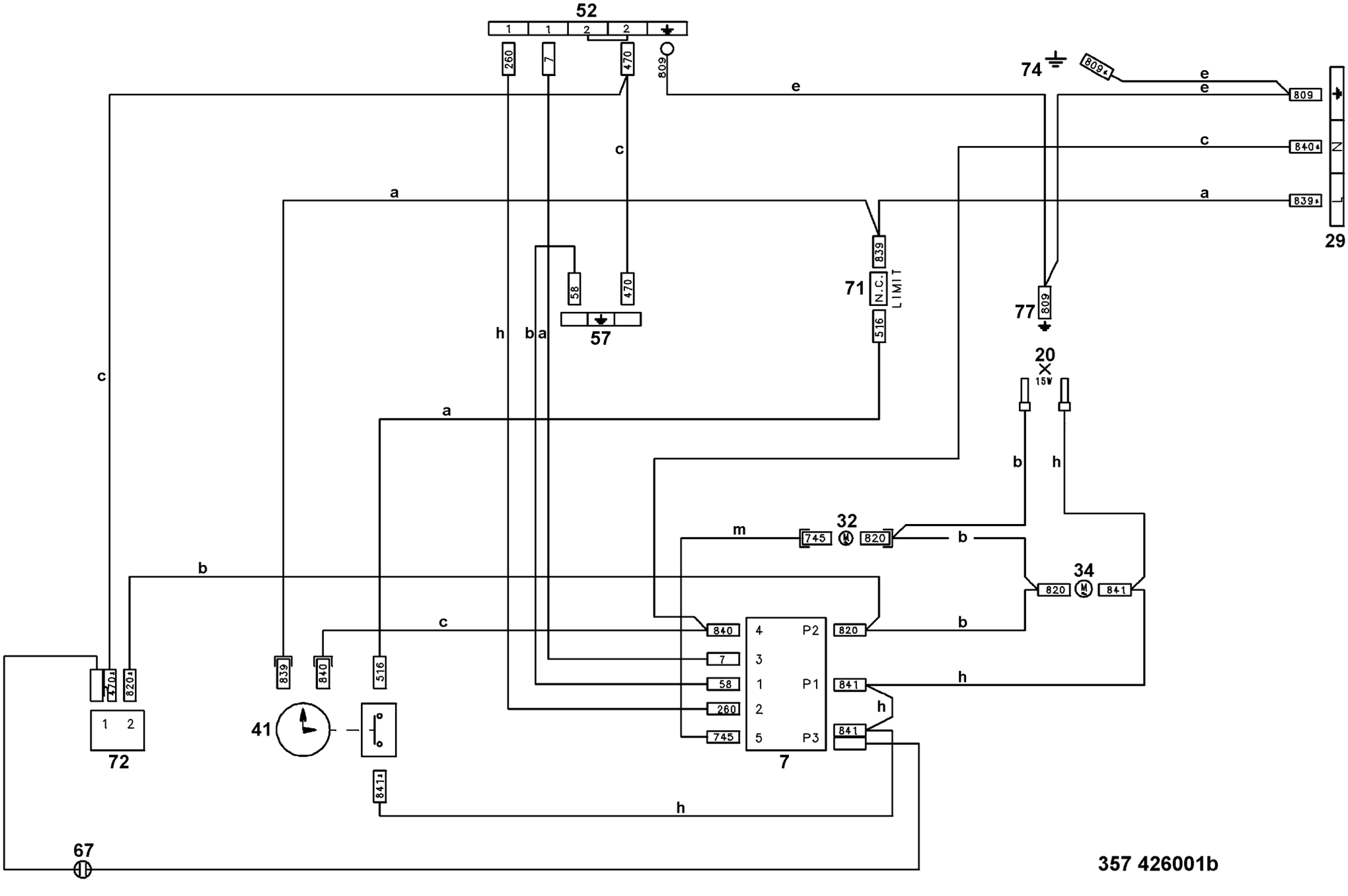
52
1
1
2
2
260
7
470
809
74
809
e
e
e
809
c
840
N
c
a
a
839
L
29
839
71
N.C.
LIMIT
516
58
470
57
77
809
h
b
a
20
15W
c
a
b
h
32
m
745
820
b
34
820
841
b
840
4
P2
820
b
7
3
58
1
P1
841
h
h
260
2
841
745
5
P3
7
c
839
840
516
470
820
1
2
72
41
841
h
67
357 426001b