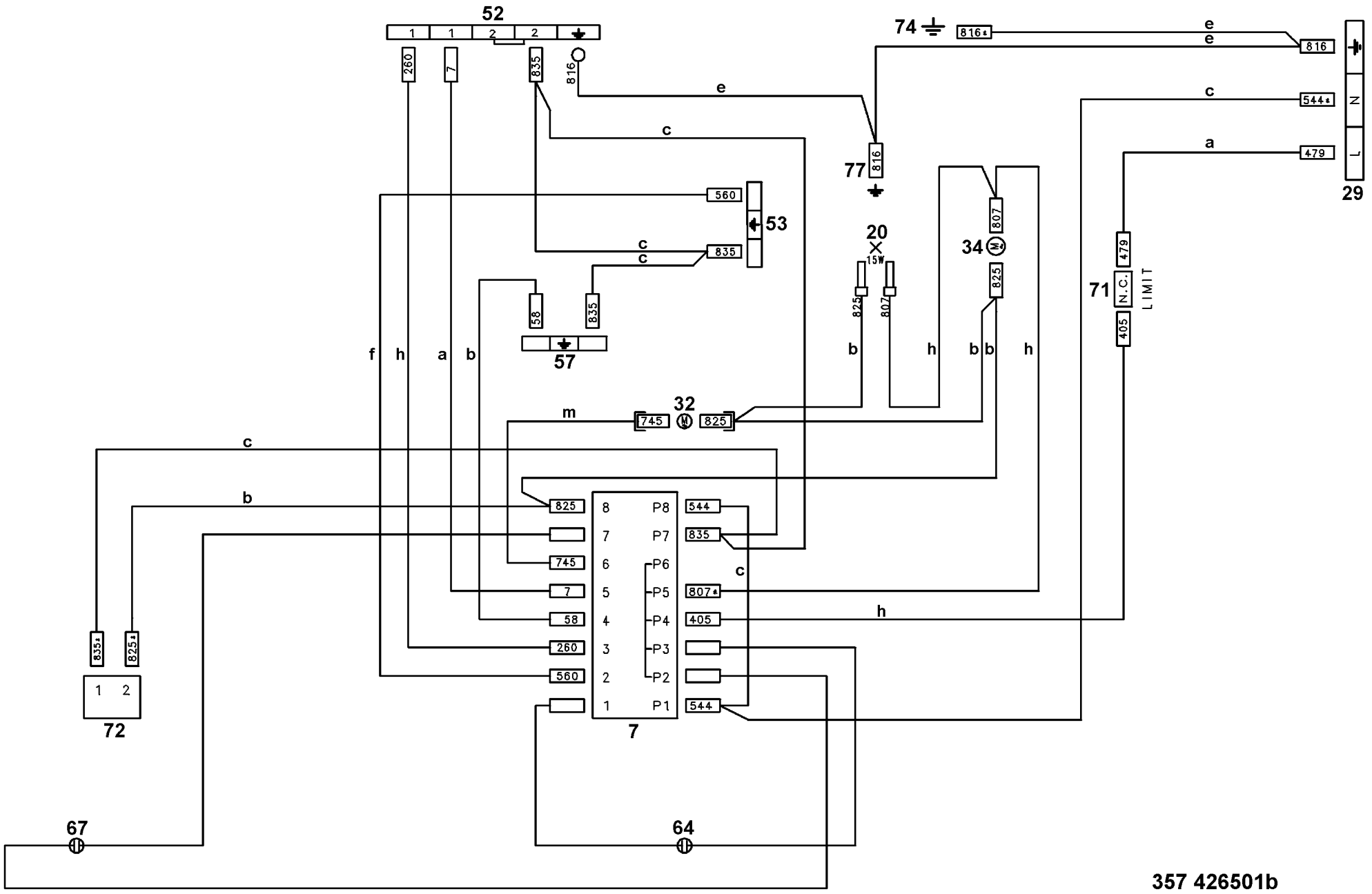
52
1
1
2
2
260
7
835
816
e
c
74
816±
e
e
816
c
544±
N
a
479
L
29
77
816
560
53
c
c
835
20
15W
825
807
34
807
825
479
71
N.C.
LIMIT
405
58
835
57
f
h
a
b
b
h
b
b
h
32
m
745
825
c
b
825
745
7
58
260
560
8
7
6
5
4
3
2
1
P8
P7
P6
P5
P4
P3
P2
P1
544
835
807±
405
544
c
h
835±
825±
1
2
72
7
67
64
357 426501b