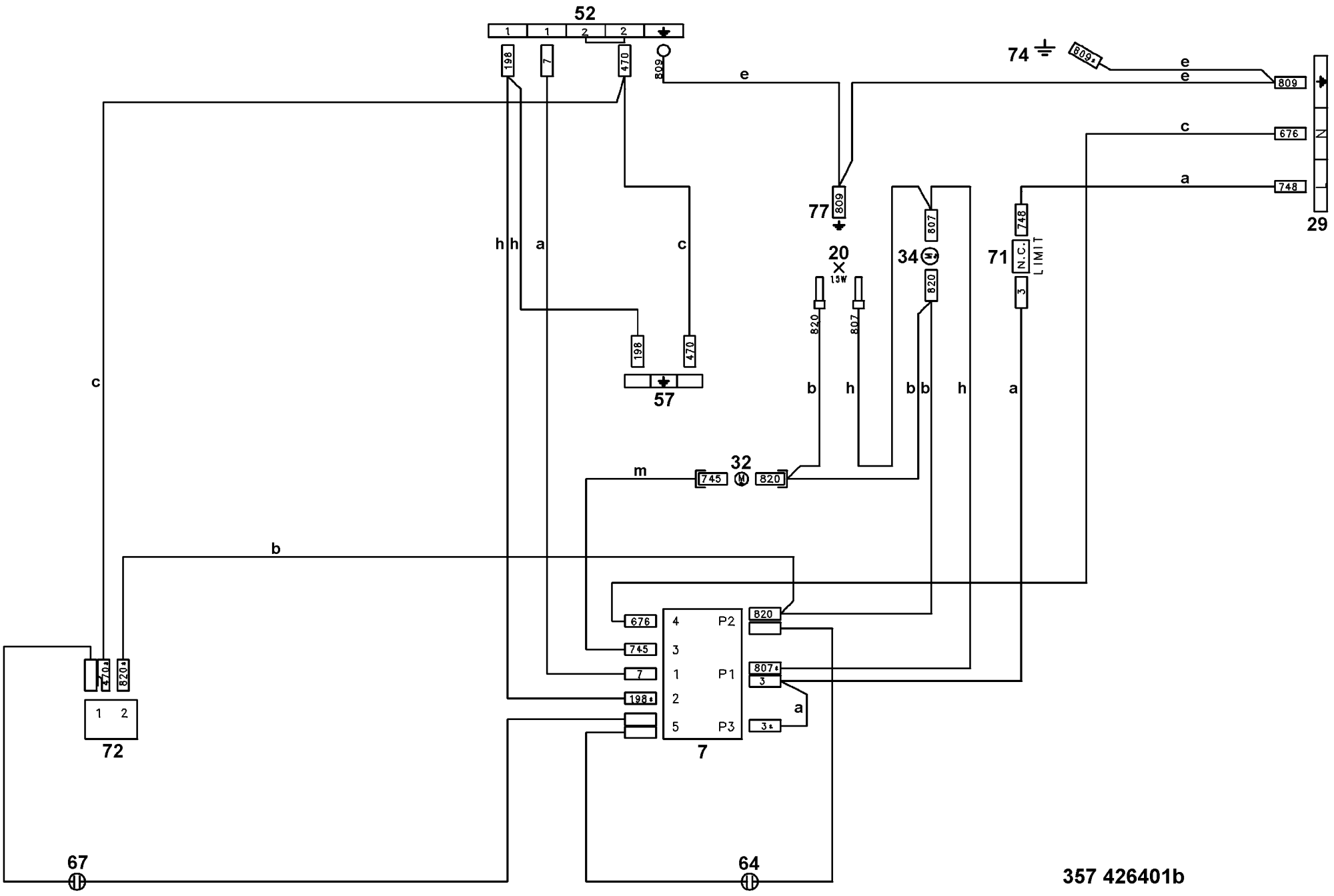
52
1
1
2
2
198
7
470
809
e
74
809
e
e
809
c
676
N
a
748
29
77
809
807
20
15W
34
820
71
N.C.
LIMIT
748
3
820
807
198
470
57
c
h
h
a
c
b
h
b
b
h
a
m
745
32
820
b
676
745
7
198
4
3
1
2
5
P2
P1
P3
7
820
807
3
a
3
470
820
1
2
72
67
64
357 426401b