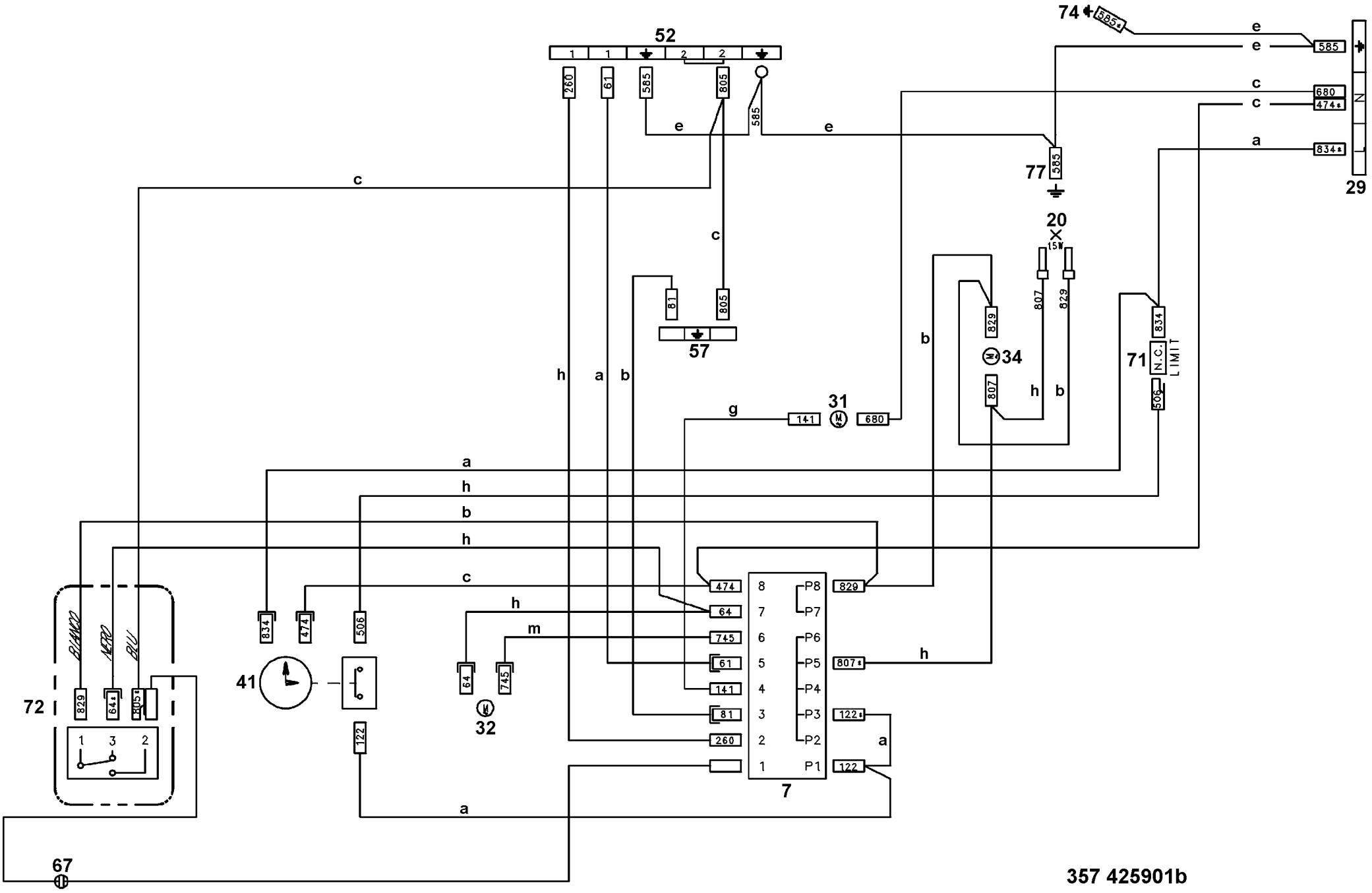
52
74
585*
e
585
680
474*
834*
29
77
20
15W
807
829
34
71
N.C.
LIMIT
506
57
81
805
260
61
c
a
b
h
g
141
31
680
m
745
64
474
834
506
41
72
829
64*
805*
BIANCO
NERO
BLU
122
32
7
807*
122*
67
357 425901b