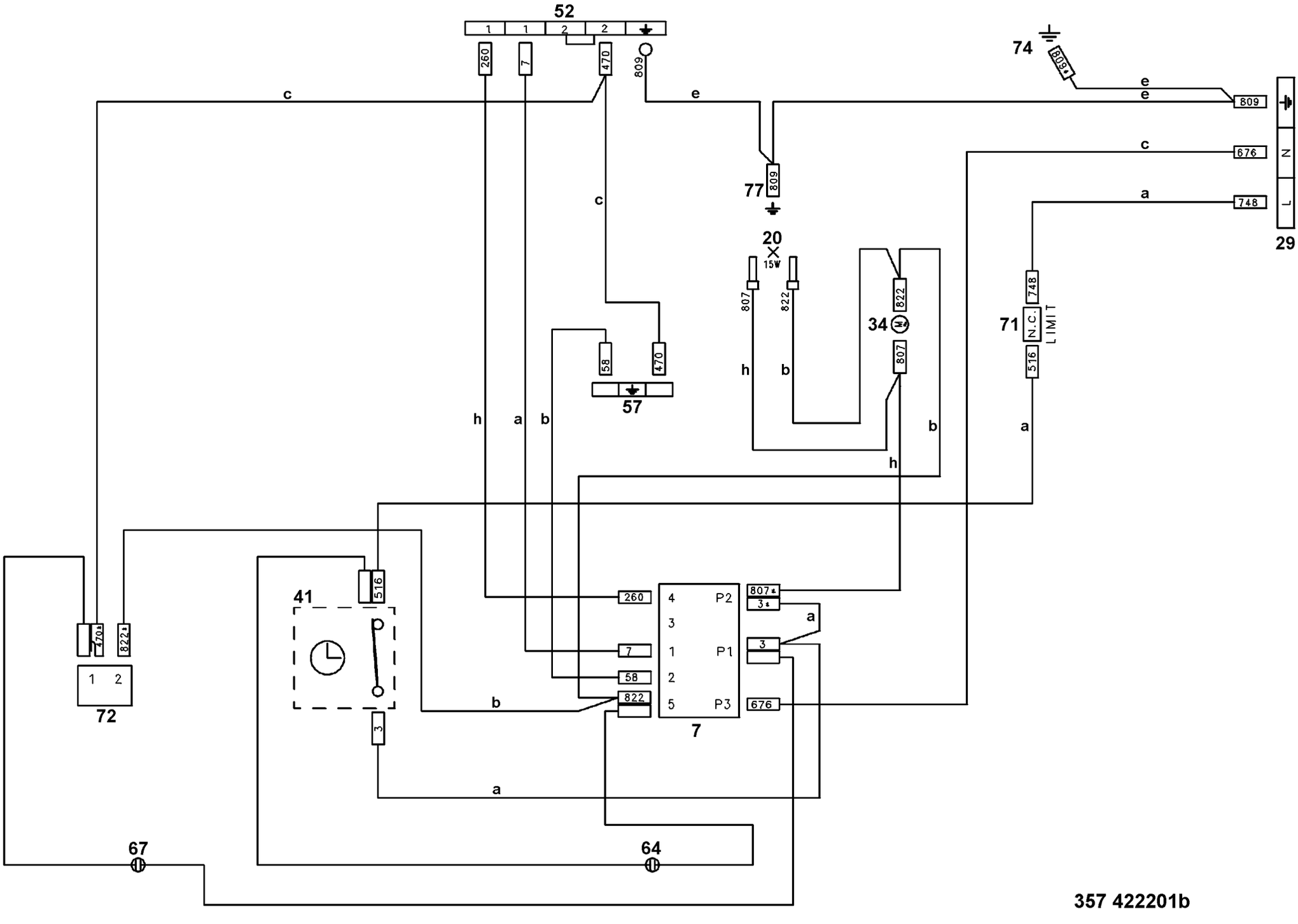
52
1
1
2
2
260
7
470
809
c
e
74
809
e
e
809
c
676
N
a
748
L
29
77
809
c
20
15W
807
822
822
34
807
71
N.C.
LIMIT
748
516
58
470
57
h
a
b
h
b
b
h
a
41
516
260
4
P2
807
3
3
a
7
1
P1
3
58
2
822
5
P3
676
7
b
3
a
72
470
822
1
2
67
64
357 422201b