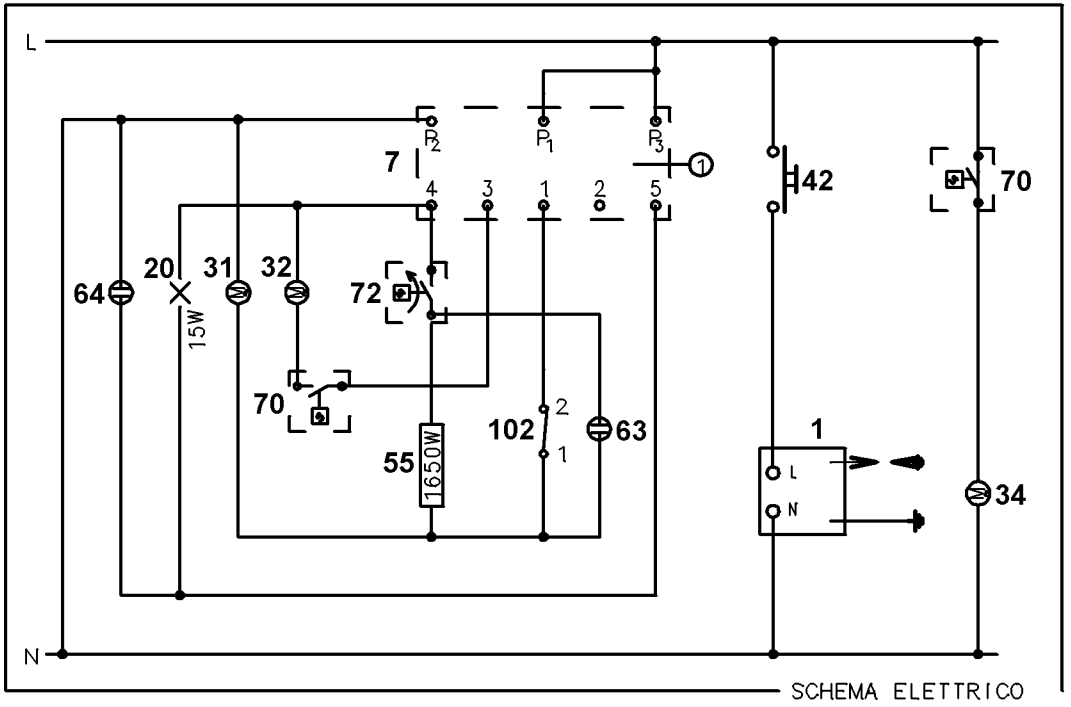

OVEN ①

POS.	0	30	60÷230	270
4 - P2		■	■	■
3 - P1				■
1 - P1			■	
2 - P1		■	■	
5 - P3		■	■	■

357 415801a