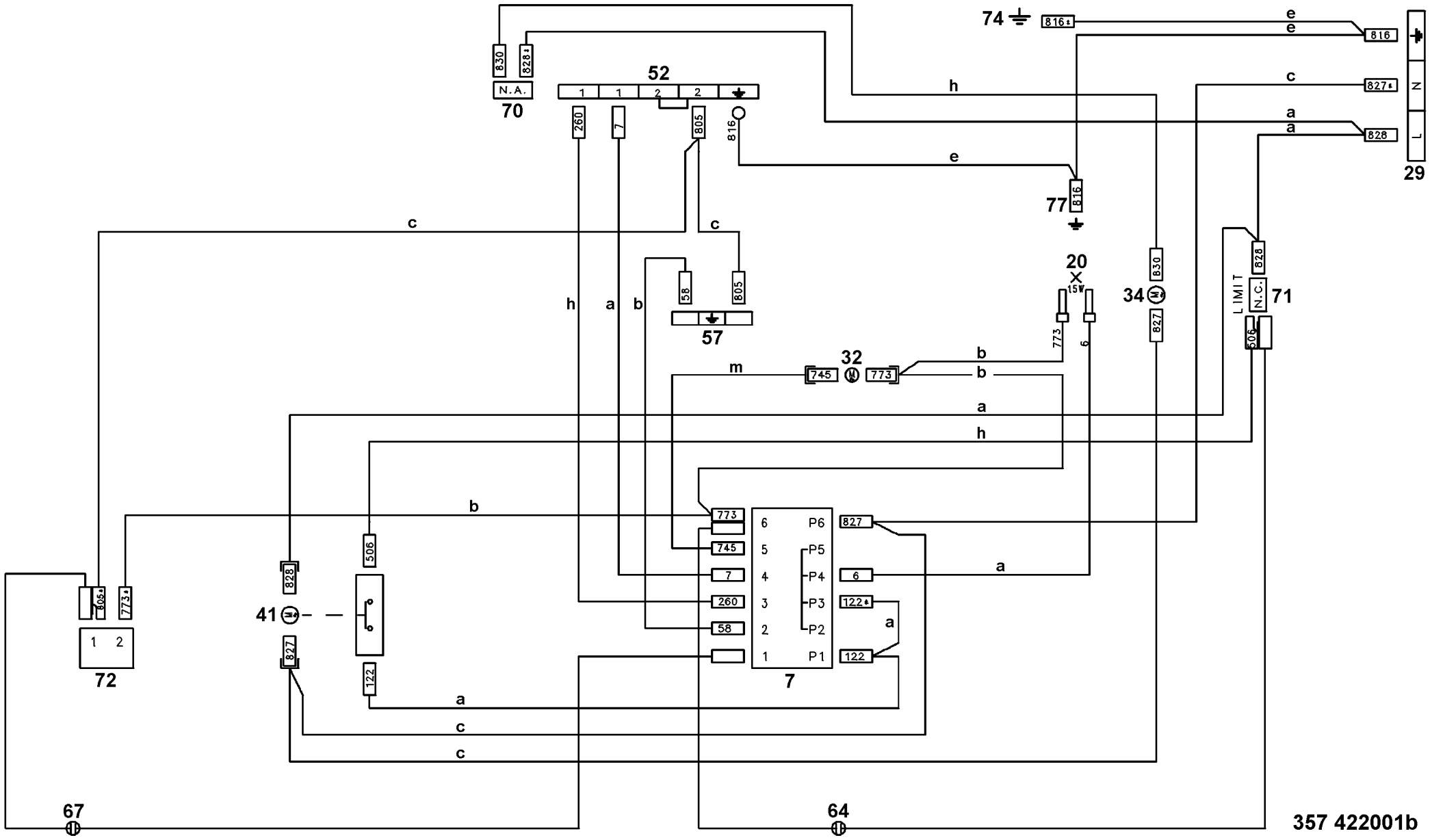
74
816
e
e
816
N
L
29
c
827
a
a
828
h
52
1
1
2
2
830
828
N.A.
70
260
7
805
816
e
77
816
c
c
20
15W
34
830
827
LIMIT
828
N.C.
71
506
h
a
b
58
805
57
773
6
32
m
745
773
b
b
a
h
b
773
745
7
260
58
6
5
4
3
2
1
P6
P5
P4
P3
P2
P1
827
6
122
122
7
a
a
506
828
41
827
122
a
c
c
805
773
1
2
72
67
64
357 422001b