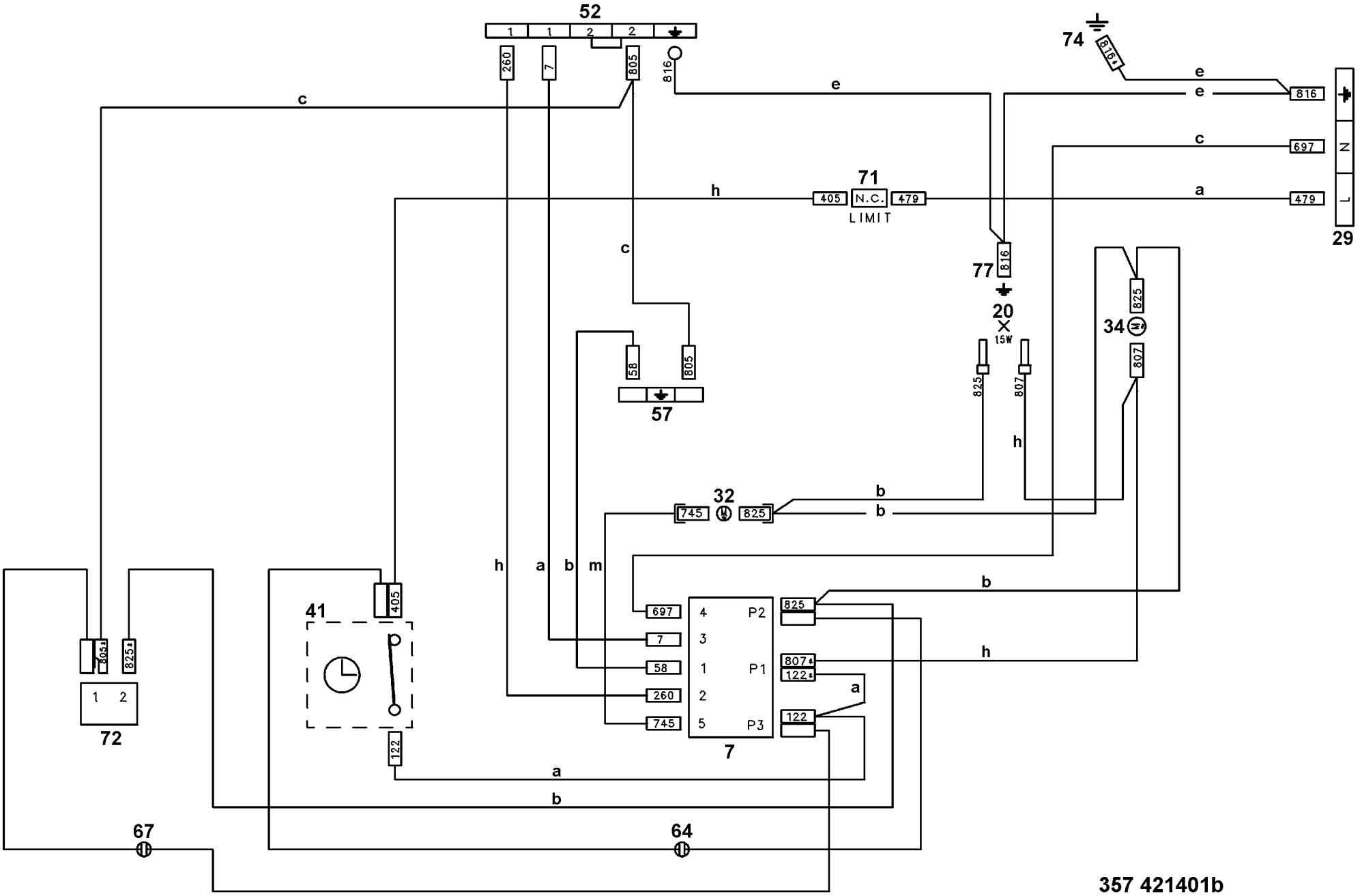
52
1
1
2
2
260
7
805
816
c
e
74
816
e
e
816
c
697
N
71
h
405
N.C.
479
a
479
L
LIMIT
29
c
77
816
20
15W
34
825
807
58
805
57
825
807
h
32
745
825
b
b
h
a
b
m
b
41
405
697
4
P2
825
7
3
58
1
P1
807
122
h
260
2
a
745
5
P3
122
7
122
a
b
72
805
825
1
2
67
64
357 421401b